MARMORAN DETAILLÖSUNG VII.01.10

Anschluss Wand Decke an ein abgehängtes Deckensystem

Acoustic Silentcare

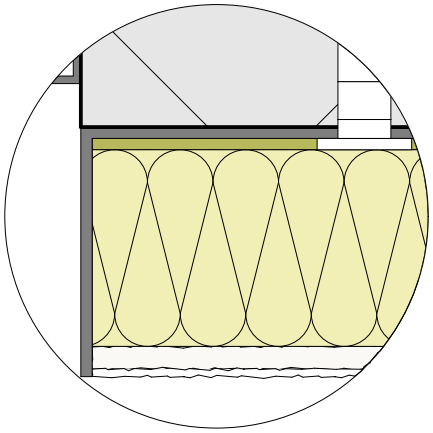

Kunststoffwinkel

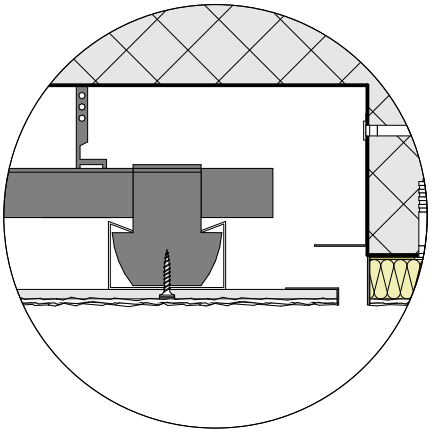

Systemaufbau

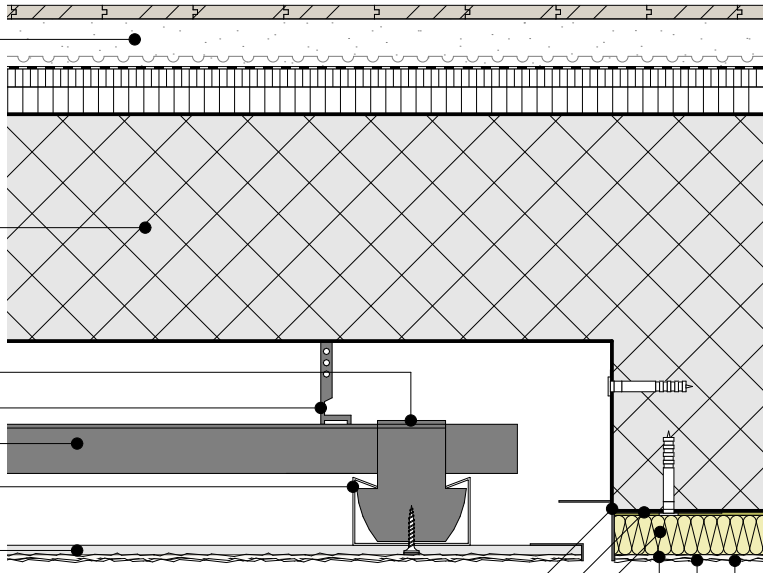

M 1:10

Unsere Ausführungsdetails entsprechen dem derzeitigen Stand der Technik. Der Verarbeiter / Planer ist verpflichtet deren Eignung für sein Bauvorhaben zu prüfen. Es gelten die aktuellen SIA-Normen, Richtlinien der Berufsverbände SMGV, SPV etc., sowie die Allgemeinen Geschäftsbedingungen der Saint-Gobain Weber AG.

Saint-Gobain Weber AG • Industirestrasse 10 • CH-8604 Volketswil • T. +41 (0)44 947 88 00 • F. +41 (0)44 947 88 66

Februar 2022