Baumeister

Preisliste

Bestellungen
T. +41 44 947 88 00
bestellung@weber-marmoran.ch

weber
SAINT-GOBAIN

Wir von **Saint-Gobain Weber** sind davon überzeugt, dass es in der Bauindustrie auch darum geht, **Verantwortung für die Menschen und ihre Umwelt** zu übernehmen.

we care

Das Wohlbefinden der Verarbeiter und der Menschen, die im Alltag von unseren Produkten umgeben sind, liegt uns am Herzen.

Wir investieren in die Entwicklung nachhaltiger Produkte für ein gesundes Wohnen und die Zukunft unserer Kinder.

Wir verstehen die Bedürfnisse unserer Kunden und unterstützen sie mit unseren Serviceleistungen bei der Erreichung ihrer Ziele.

Ansprechpartner
Wir sind für Sie da

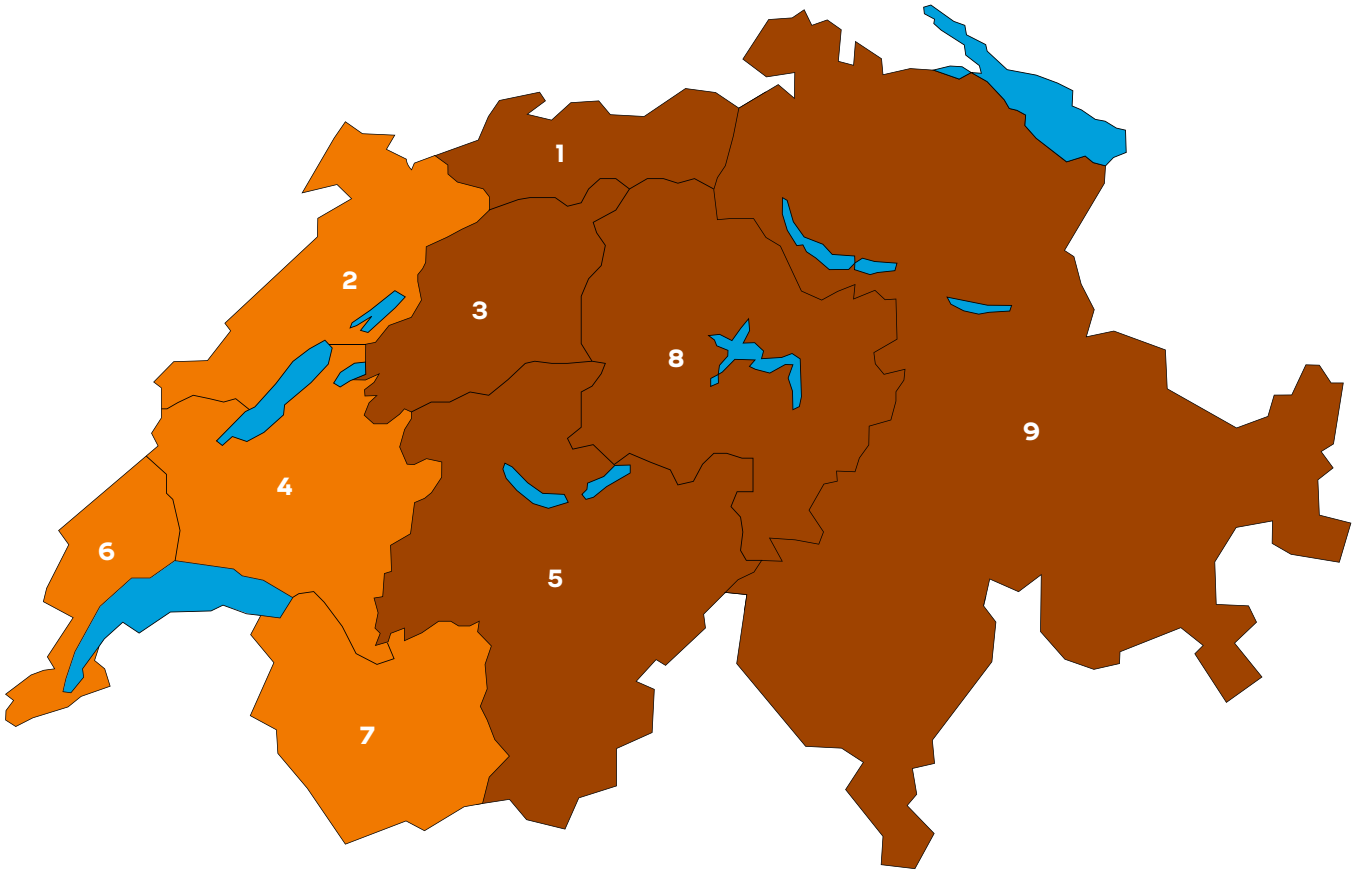

Verkauf Deutschschweiz + Tessin

Hans-Peter Zurkirch
Verkaufsleiter
056 484 24 24
hans-peter.zurkirch@
weber-marmoran.ch

1 **Bernhard Leisinger**
079 645 38 42
bernhard.leisinger@
weber-marmoran.ch

3 **Christian Lloyd Bauer**
079 644 07 71
christianlloyd.bauer@
weber-marmoran.ch

5 **Georges Stalder**
079 674 40 21
georges.stalder@
weber-marmoran.ch

8 **Philipp Bundi**
079 644 70 70
philipp.bundi@
weber-marmoran.ch

9 **Francesco Bennici**
079 644 07 70
francesco.bennici@
weber-marmoran.ch

Verkauf Westschweiz

Claude-Olivier Robert
Verkaufsleiter
021 637 00 80
claude-olivier.robert@
weber-marmoran.ch

2 **Pierre Arm**
079 644 82 48
pierre.arm@
weber-marmoran.ch

4 **Bruno Rachetta**
079 593 93 08
bruno.rachetta@
weber-marmoran.ch

6 **Fabrice Uras**
079 644 82 50
fabrice.uras@
weber-marmoran.ch

7 **Bernard Berra**
079 354 21 33
bernard.berra@
weber-marmoran.ch

Inhalt

Beton

weber NO MIX Beton 7
weberton 904 7
weberton 904 P 7
weberton 904 P SCC 8
weberton 904 P FT 8
weberton 908 8
weberton 908 P Allround 9
weberton 908 P-V Allround 9
weberton 908 P NPK C 9
weberton 908 P Forte 10
weberton 908 P SCC-1 10
weberton 908 P SCC-1 SF10 10
weberton 908 P SCC-2 11
weberton 908 P NPK G 11
weberton 908 P Bohrpfahlbeton 11
weberton 908 P SR 12
weberton 908 P U 12
weberton 916 12
weber flexibag 13
weber.tec 780 13

Spritzbeton

weber Böschungsmörtel BM 666 14
weberjet 08 BG 14
weberjet 08 BG-SF15 14
weberjet 08 BG-SF24 15
weberjet 08 S 15
weberjet 04 15
weberjet 04 S 16

Ankermörtel

weber AM F 17
weber AM LV 17
weber AM ST 17

Normalmauermörtel

webermur 920 18
webermur 920 fein 18
webermur 920 V-P 18
webermur 920 V fein 19
webermur 950 19
weber.mix 614 19
weber.mix 615 20

Leichtmauermörtel

weber.mix 621 21
weber.mix 622 21
weber.dur 141 21

Dünnbettmörtel

webermur 900 22

Sichtmauermörtel

webermur 980 23
webermur 985 R fein 23
webermur 986 R fein 23

Betoninstandsetzung

weber.rep 767 24
weber.rep 768 24
weber mobil 24
weber.prim 801 25
weber.rep KB duo 25
weber.rep R4 duo 25
weber.rep 752 26
weber.rep 762 26
weber Kosmetikmörtel 26
weber.tec 770 27
weber.rep 760 27

Abdichtungen

weber.tec 930 28
weber.tec 933 28
weber.tec 934 28
weber.tec 935 29
weber.tec Superflex D24 29
weber.tec 901 29
weber.tec 915 30
weber.tec Superflex 10 30
weber.sys 981 30

Unsere Services 34

Kombinationsmöglichkeiten unserer Produkte mit unseren Maschinen 36

Spritzbetondüse 50 S-2 37

Zufahrts- und Installationsbedingungen 38

Maximale Schlauchlängen für Einblasungen 39

Ortschaften mit Erschwerniszuschlag 40

Allgemeine Verkaufsbedingungen, Preis- und Zahlungskonditionen der Saint-Gobain Weber AG 42

Index

weber A

weber AM F 17
weber AM LV 17
weber AM ST 17

weber B

weber Böschungsmörtel BM 666 14

weber D

weber.dur 141 21

weber F

weber flexibag 13

weber J

weberjet 04 15
weberjet 04 S 16
weberjet 08 BG 14
weberjet 08 BG-SF15 14
weberjet 08 BG-SF24 15
weberjet 08 S 15

weber K

weber Kosmetikmörtel 26

weber M

weber mobil 24
weber.mix 614 19
weber.mix 615 20
weber.mix 621 21
weber.mix 622 21
webermur 900 22
webermur 920 18
webermur 920 fein 18
webermur 920 V fein 19
webermur 920 V-P 18
webermur 950 19
webermur 980 23
webermur 985 R fein 23
webermur 986 R fein 23

weber N

weber NO MIX Beton 7

weber P

weber.prim 801 25

weber R

weber.rep 752 26
weber.rep 760 27
weber.rep 762 26
weber.rep 767 24
weber.rep 768 24
weber.rep KB duo 25
weber.rep R4 duo 25

weber S

weber.sys 981 30

weber T

weber.tec 770 27
weber.tec 780 13
weber.tec 901 29
weber.tec 915 30
weber.tec 930 28
weber.tec 933 28
weber.tec 934 28
weber.tec 935 29
weber.tec Superflex 10 30
weber.tec Superflex D24 29
weberton 904 7
weberton 904 P 7
weberton 904 P FT 8
weberton 904 P SCC 8
weberton 908 8
weberton 908 P Allround 9
weberton 908 P Bohrpfahlbeton 11
weberton 908 P Forte 10
weberton 908 P NPK C 9
weberton 908 P NPK G 11
weberton 908 P SCC-1 10
weberton 908 P SCC-1 SF10 10
weberton 908 P SCC-2 11
weberton 908 P SR 12
weberton 908 P U 12
weberton 908 P-V Allround 9
weberton 916 12

weber NO MIX Beton

Fertigbeton ohne Mischen, 8 mm

Anwendungsgebiet

- «Do-it-yourself» Fundamentarbeiten im Innen- und Aussenbereich
- Einbetonieren von Zaunpfosten, Gartenzäunen, Wäschespinnen, Aussenleuchten, Kinderschaukeln, Spielgeräten, Toren, Gartenbänken, Vogelhäusern, Verkehrsschildern etc.

Produktvorteile

- Fertigbeton ohne zu mischen / schütten - giessen - fertig
- Schnellabbindend
- Frostbeständig

Verbrauch/Ergiebigkeit

1 Sack à 25 kg Trockenbeton:	ca. 14.4 l

Artikelnummer	Lieferform	Inhalt	Menge	Preis/Einheit	Preis/Verpackung
5200896136	SCK	25 kg	40 SCK/PAL	442.00 CHF/1 t	11.05 CHF/SCK

weberton 904

Feinbeton C25/30, 4 mm

Anwendungsgebiet

- Erstellen von Zementestrichen (Zementüberzügen)
- Versetzen von Garten- oder Gehwegplatten
- Kleinere Maurer- und Ausbesserungsarbeiten

Produktvorteile

- Einfache Verarbeitung
- Optimale Bearbeitung der Oberfläche
- Frostbeständig

Details

Mindestabnahmemenge im Silo: 6 t pro Baustelle

Verbrauch/Ergiebigkeit

1 Tonne Trockenbeton:	ca. 520 l
1 Sack à 25 kg Trockenbeton:	ca. 13 l

Artikelnummer	Lieferform	Inhalt	Menge	Preis/Einheit	Preis/Verpackung
5200896153	SCK	25 kg	40 SCK/PAL	300.00 CHF/1 t	7.50 CHF/SCK
5200649533	lose			223.00 CHF/1 t	

weberton 904 P

Pumpbarer Feinbeton C25/30, 4 mm

Anwendungsgebiet

- Betonarbeiten mit konventionellen Anforderungen, auch im Garten- und Landschaftsbau
- Zementestriche (Zementüberzüge), grössere Bodenflächen
- Herstellung von Bohrpfählen, Verfüllen von Elementfugen

Produktvorteile

- Optimale Pumpfähigkeit
- Einfache Verarbeitung

Details

Mindestabnahmemenge im Silo / SMP: 6 t pro Baustelle

Verbrauch/Ergiebigkeit

1 Tonne Trockenbeton:	ca. 540 l

Artikelnummer	Lieferform	Preis/Einheit
5200649532	lose	245.00 CHF/1 t

weberton 904 P SCC

Pumpbarer Feinbeton SCC C35/45, 4 mm

Anwendungsgebiet

- Betonarbeiten mit erhöhten Anforderungen an die Festigkeit und das Fliessvermögen
- Elemente mit enger Armierung, komplizierte Konstruktionen im Garten- und Landschaftsbau

Produktvorteile

- Selbstverdichtend
- Erhöhte Druckfestigkeit
- Optimale Pumpfähigkeit

Details

Mindestabnahmemenge im Silo / SMP: 6 t pro Baustelle

Verbrauch/Ergiebigkeit

1 Tonne Trockenbeton:	ca. 550 l

Artikelnummer	Lieferform	Preis/Einheit
5200890255	lose	310.00 CHF/1 t

weberton 904 P FT

Pumpbarer FT-Feinbeton C25/30, 4 mm

Anwendungsgebiet

- Erstellen von Zementestrichen (Zementüberzügen), die Frost-Tausalz-Angriff ausgesetzt sind
- Versetzen von Garten- oder Gehwegplatten
- Kleinere Maurer- und Ausbesserungsarbeiten

Produktvorteile

- Frost-Tausalz-beständig
- Optimale Bearbeitung der Oberfläche
- Optimale Pumpfähigkeit

Details

Mindestabnahmemenge im Silo: 6 t pro Baustelle

Verbrauch/Ergiebigkeit

1 Tonne Trockenbeton:	ca. 550 l

Artikelnummer	Lieferform	Preis/Einheit
5200649557	lose	288.00 CHF/1 t

weberton 908

Beton C30/37, 8 mm

Anwendungsgebiet

- Betonarbeiten mit konventionellen Anforderungen im Hoch- und Tiefbau
- Betonieren von Fundamenten, Gartenmauern, Treppen, Pfeilern etc.

Produktvorteile

- Einfache Verarbeitung
- Optimale Bearbeitung der Oberfläche
- Frostbeständig

Details

Mindestabnahmemenge im Silo: 6 t pro Baustelle

Verbrauch/Ergiebigkeit

1 Tonne Trockenbeton:	ca. 500 l
1 Sack à 25 kg Trockenbeton:	ca. 12.5 l

Artikelnummer	Lieferform	Inhalt	Menge	Preis/Einheit	Preis/Verpackung
5200896175	SCK	25 kg	40 SCK/PAL	295.00 CHF/1 t	7.38 CHF/SCK
5200649537	lose			223.00 CHF/1 t	

weberton 908 P Allround

Pumpbarer Beton NPK B, C30/37, 8 mm

Anwendungsgebiet

- Betonarbeiten mit konventionellen Anforderungen im Hoch- und Tiefbau sowie der Renovation
- Stürze, Wände, Treppen, Fundamente
- Betonarbeiten im Garten- und Landschaftsbau

Produktvorteile

- Schöne, porenarme Sichtbetonoberflächen
- Wasserdicht
- Optimale Pumpfähigkeit

Details

Mindestabnahmemenge im Silo / SMP: 6 t pro Baustelle
Lieferzeit für Bigbags: mind. 5 Werktage
*Sackware auf Anfrage: Mindestabnahmemenge ca. 3 t (abhängig von Grösse der Produktionscharge), Lieferzeit: ca. 5 Werktage

Verbrauch/Ergiebigkeit

1 Tonne Trockenbeton: ca. 520 l

Artikelnummer	Lieferform	Inhalt	Menge	Preis/Einheit	Preis/Verpackung
5200890794	lose			241.00 CHF/1 t	
5200910752	Bigbag	1 t		346.00 CHF/1 t	
5200896176	SCK*	25 kg	40 SCK/PAL	316.00 CHF/1 t	7.90 CHF/SCK

weberton 908 P-V Allround

Pumpbarer verzögerter Beton C30/37, 8 mm

Anwendungsgebiet

- Betonarbeiten mit erhöhten Anforderungen an die Verarbeitungszeit, z. B. bei erhöhten Temperaturen
- Betonarbeiten mit konventionellen Anforderungen im Tiefbau

Produktvorteile

- Verlängerte Verarbeitungszeit
- Wasserdicht
- Optimale Pumpfähigkeit

Details

Mindestabnahmemenge im Silo / SMP: 6 t pro Baustelle

Verbrauch/Ergiebigkeit

1 Tonne Trockenbeton: ca. 520 l

Artikelnummer	Lieferform	Preis/Einheit
5200896871	lose	262.00 CHF/1 t

weberton 908 P NPK C

Pumpbarer Beton NPK C, C30/37, 8 mm

Anwendungsgebiet

- Betonarbeiten mit erhöhten Anforderungen im Hochbau und der Renovation
- Stürze, Wände, Treppen, Treppenpodeste, Fundamente

Produktvorteile

- Mittlere Druckfestigkeit
- Schöne, porenarme Sichtbetonoberflächen
- Wasserdicht
- Optimale Pumpfähigkeit

Details

Mindestabnahmemenge im Silo / SMP: 6 t pro Baustelle
Lieferzeit für Bigbags: mind. 5 Werktage
*Sackware auf Anfrage: Mindestabnahmemenge ca. 3 t (abhängig von Grösse der Produktionscharge), Lieferzeit: ca. 5 Werktage

Verbrauch/Ergiebigkeit

1 Tonne Trockenbeton: ca. 510 l

Artikelnummer	Lieferform	Inhalt	Menge	Preis/Einheit	Preis/Verpackung
5200890807	lose			246.00 CHF/1 t	
5200910290	Bigbag	1 t		351.00 CHF/1 t	
5200896311	SCK*	25 kg	40 SCK/PAL	321.00 CHF/1 t	8.02 CHF/SCK

weberton 908 P Forte

Pumpbarer Beton hoher Festigkeit C40/50, 8 mm

Anwendungsgebiet

- Betonarbeiten mit hohen Anforderungen an die Druckfestigkeit
- Betonarbeiten im Hoch- und Tiefbau sowie der Renovation
- Stürze, Wände, Decken, Treppen, Fundamente, Stützen, Stützmauern etc.

Produktvorteile

- Hohe Druckfestigkeit
- Wasserdicht
- Optimale Pumpfähigkeit

Details

Mindestabnahmemenge im Silo / SMP: 6 t pro Baustelle

Verbrauch/Ergiebigkeit

1 Tonne Trockenbeton: ca. 500 l

Artikelnummer	Lieferform	Preis/Einheit
5200895624	lose	264.00 CHF/1 t

weberton 908 P SCC-1

Pumpbarer SCC hoher Festigkeit C40/50, 8 mm

Anwendungsgebiet

- Betonarbeiten mit hohen Anforderungen an die Druckfestigkeit und das Fliessvermögen
- Betonarbeiten im Hoch- und Tiefbau sowie der Renovation
- Elemente, Wände, komplizierte Konstruktionen
- Vergiessen von Elementen, Stahlplatten, Maschinen, Aussparungen etc.

Produktvorteile

- Selbstverdichtend und hohe Druckfestigkeit
- Wasserdicht
- Optimale Pumpfähigkeit

Details

Mindestabnahmemenge im Silo / SMP: 6 t pro Baustelle
Lieferzeit für Bigbags: mind. 5 Werktage

Verbrauch/Ergiebigkeit

1 Tonne Trockenbeton: ca. 500 l

Artikelnummer	Lieferform	Inhalt	Menge	Preis/Einheit	Preis/Verpackung
5200890792	lose			270.00 CHF/1 t	
5200913854	Bigbag	1 t		375.00 CHF/1 t	
5200896312	SCK	25 kg	40 SCK/PAL	345.00 CHF/1 t	8.62 CHF/SCK

weberton 908 P SCC-1 SF10

Pumpbarer SCC hoher Festigkeit mit Stahlfasern C40/50, 8 mm

Anwendungsgebiet

- Betonarbeiten mit hohen Anforderungen an die Druck-, Biegezug- und Schubfestigkeit
- Betonarbeiten im Hoch- und Tiefbau sowie der Renovation
- Vergiessen von Elementen, Stahlplatten etc.

Produktvorteile

- Selbstverdichtend, hohe Druck-, Biegezug- und Schubfestigkeit
- Wasserdicht
- Optimale Pumpfähigkeit

Details

Mindestabnahmemenge im Silo / SMP: 6 t pro Baustelle

Verbrauch/Ergiebigkeit

1 Tonne Trockenbeton: ca. 500 l

Artikelnummer	Lieferform	Preis/Einheit
5200896345	lose	340.00 CHF/1 t

weberton 908 P SCC-2

Pumpbarer SCC C30/37, 8 mm

Anwendungsgebiet

- Betonarbeiten mit erhöhten Anforderungen an die Druckfestigkeit und das Fliessvermögen
- Betonarbeiten im Hochbau sowie der Renovation
- Elemente, Wände, Decken, Balkonplatten
- Vergiessen von Elementen, Stahlplatten, Maschinen, Aussparungen etc.

Produktvorteile

- Selbstverdichtend und mittlere Druckfestigkeit
- Wasserdicht
- Optimale Pumpfähigkeit

Details

Mindestabnahmemenge im Silo / SMP: 6 t pro Baustelle
*Sackware auf Anfrage; Mindestabnahmemenge ca. 3 t (abhängig von Grösse der Produktionscharge), Lieferzeit: ca. 5 Werktage

Verbrauch/Ergiebigkeit

1 Tonne Trockenbeton: ca. 500 l

Artikelnummer	Lieferform	Inhalt	Menge	Preis/Einheit	Preis/Verpackung
5200895628	lose			265.00 CHF/1 t	
5200896313	SCK*	25 kg	40 SCK/PAL	340.00 CHF/1 t	8.50 CHF/SCK

weberton 908 P NPK G

Pumpbarer FT-Beton C30/37, 8 mm

Anwendungsgebiet

- Betonarbeiten mit erhöhten Anforderungen an die Frost-Tausalz-Beständigkeit
- Betonarbeiten im Hoch- und Tiefbau sowie der Renovation
- Betonieren von exponierten Wänden oder anderen Bauteilen

Produktvorteile

- Frost-Tausalz-beständig
- Wasserdicht
- Optimale Pumpfähigkeit

Details

Mindestabnahmemenge im Silo / SMP: 6 t pro Baustelle
Lieferzeit für Bigbags: mind. 5 Werktage
*Sackware auf Anfrage: Mindestabnahmemenge ca. 3 t (abhängig von Grösse der Produktionscharge), Lieferzeit: ca. 5 Werktage

Verbrauch/Ergiebigkeit

1 Tonne Trockenbeton: ca. 520 l

Artikelnummer	Lieferform	Inhalt	Menge	Preis/Einheit	Preis/Verpackung
5200895620	lose			257.00 CHF/1 t	
5200913856	Bigbag	1 t		362.00 CHF/1 t	
5200896314	SCK*	25 kg	40 SCK/PAL	332.00 CHF/1 t	8.30 CHF/SCK

weberton 908 P Bohrpfahlbeton

Pumpbarer Beton C30/37, 8 mm

Anwendungsgebiet

- Betonarbeiten mit konventionellen Anforderungen im Tiefbau
- Speziell geeignet für Bohrpfähle

Produktvorteile

- Wasserdicht
- Optimale Pumpfähigkeit
- Erfüllt die technischen Anforderungen an die Betonsorten NPK B, NPK H (P1), NPK I (P2), NPK K (P3), NPK L (P4)

Details

Mindestabnahmemenge im Silo / SMP: 6 t pro Baustelle

Verbrauch/Ergiebigkeit

1 Tonne Trockenbeton: ca. 520 l

Artikelnummer	Lieferform	Preis/Einheit
5200877245	lose	238.00 CHF/1 t

weberton 908 P SR

Pumpbarer schwindreduzierter Beton C30/37, 8 mm

NEU

Anwendungsgebiet

- Betonarbeiten mit hohen Anforderungen an das Schwinden
- Betonarbeiten im Hoch- und Tiefbau sowie der Renovation
- Holz-Beton-Verbundbauweise etc.

Produktvorteile

- Geringes Schwinden
- Wasserdicht
- Optimale Pumpfähigkeit

Details

Mindestabnahmemenge im Silo / SMP: 6 t pro Baustelle

Verbrauch/Ergiebigkeit

1 Tonne Trockenbeton:	ca. 510 l

Artikelnummer	Lieferform	Preis/Einheit
5200906083	lose	286.00 CHF/1 t

weberton 908 P U

Pumpbarer Unterwasser-Beton C30/37, 8 mm

Anwendungsgebiet

- Betonarbeiten unter Wasser
- Ufersanierung mit Blocksteinen
- Betonieren von Bauteilen im Wasserbau

Produktvorteile

- Kompakter und homogener Unterwasser-Beton
- Optimale Pumpfähigkeit

Details

Mindestabnahmemenge im Silo / SMP: 6 t pro Baustelle
*Sackware auf Anfrage; Mindestabnahmemenge ca. 3 t (abhängig von Grösse der Produktionscharge), Lieferzeit: ca. 5 Werktage

Verbrauch/Ergiebigkeit

1 Tonne Trockenbeton:	ca. 500 l

Artikelnummer	Lieferform	Inhalt	Menge	Preis/Einheit	Preis/Verpackung
5200649550	lose			268.00 CHF/1 t	
5200649157	SCK*	25 kg	40 SCK/PAL	343.00 CHF/1 t	8.57 CHF/SCK

weberton 916

Beton C30/37, 16 mm

Anwendungsgebiet

- Betonarbeiten im Hoch- und Tiefbau sowie der Renovation
- Betonieren von Fundamenten, Decken, Wänden etc.
- Verlegen von Kanalisations- und Sickerrohren

Produktvorteile

- Einfache Verarbeitung
- Optimale Bearbeitung der Oberfläche
- Frostbeständig

Details

Mindestabnahmemenge im Silo: 6 t pro Baustelle

Verbrauch/Ergiebigkeit

1 Tonne Trockenbeton:	ca. 500 l
1 Sack à 25 kg Trockenbeton:	ca. 12.5 l

Artikelnummer	Lieferform	Inhalt	Menge	Preis/Einheit	Preis/Verpackung
5200896315	SCK	25 kg	36 SCK/PAL	328.00 CHF/1 t	8.20 CHF/SCK
5200649542	lose			223.00 CHF/1 t	

weber flexibag

Mini-Silo + SMP/D150

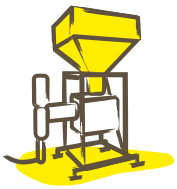

Anwendungsgebiet

- Mischen und Fördern von pumpbarem Beton und Mörtel mittels **weber SMP** oder **weber D150**
- Vorratsbehälter für bis zu 1500 kg Trockenmaterial (> 1 Bigbag)

Produktvorteile

- Besonders geeignet für Baustellen mit Höhenbeschränkung (Höhe: 3.00 m)
- Vorratsbehälter und **weber SMP** oder **weber D150** können getrennt werden - Transport per Helikopter möglich
- Pumpdistanz bis zu ca. 120 m

Details

Mit **weber SMP** geeignet für:
- Alle pumpbaren Betone **weberton**
- Alle pumpbaren Ankermörtel **weber AM**
- Alle pumpbaren Mörtel wie **weber.dur 141**, **weber.mix 621/622**, **weber Böschungsmörtel BM 666**

Mit **weber D150** geeignet für:
- Alle Spritzbetone **weberjet**
- Alle Betone **weberton**
- **weber.dur 141**

Artikelnummer	Einheit	Preis/Einheit
5200913660	Pauschale	1800.00 CHF/STK

weber.tec 780

Trennmittel

Anwendungsgebiet

- Universelles Trennmittel für Stahl-, Kunststoff- und Holzschalungen
- Für beheizte Schalungen bis 80 °C
- Reiniger und Pflegemittel für Werkzeuge und Baumaschinen

Produktvorteile

- Biologisch abbaubar, lösemittelfrei
- Gute Trennwirkung
- Sehr gute Sichtbetoneigenschaften

Details

Farbe: hellgelb

Container: Lieferzeit auf Anfrage

Verbrauch/Ergiebigkeit

Auf Stahl- oder Kunststoffschalung:	ca. 20 ml/m²
Auf beschichteter Holzschalung:	ca. 25 ml/m²
Auf unbehandelter Holzschalung:	ca. 40 ml/m²

Artikelnummer	Inhalt	Menge	Preis/Einheit	Preis/Verpackung
5200649948	30 l	16 KA/PAL	- 480.00 l 6.23 CHF/1 l +480.00 l 5.63 CHF/1 l	- 480.00 l 186.90 CHF/KA +480.00 l 168.90 CHF/KA
5200649946	1 kg	1000 l/CON	5.19 CHF/1 l	5190.00 CHF/CON

weber Böschungsmörtel BM 666

Nassspritzmörtel C30/37, 2.5 mm

Anwendungsgebiet

- Stabilisierung und Sicherung von Böschungen, Baugruben und Lockergestein
- Schutzmörtel, z. B. für Abdichtungsfolien

Produktvorteile

- Nassspritzmörtel
- Hohe Standfestigkeit
- Optimale Pumpfähigkeit

Details

Mindestabnahmemenge im Silo / SMP: 6 t pro Baustelle

Verbrauch/Ergiebigkeit

1 Tonne Trockenmörtel: ca. 600 l

Artikelnummer	Lieferform	Preis/Einheit
5200649400	lose	289.00 CHF/1 t

weberjet 08 BG

Beschleunigter Spritzbeton C30/37, 8 mm

Anwendungsgebiet

- Sicherung von Baugruben und Böschungen
- Herstellung von Nagelwänden

Produktvorteile

- Beschleunigter Trockenspritzbeton / Baugrubengunit
- Schnell abbindend
- AAR-beständig

Details

Mindestabnahmemenge im Silo: 6 t pro Baustelle
Lieferzeit für Bigbags: mind. 5 Werktage
*Sackware auf Anfrage; Mindestabnahmemenge ca. 3 t (abhängig von Grösse der Produktionscharge), Lieferzeit: ca. 5 Werktage

Verbrauch/Ergiebigkeit

1 Tonne Trockenbeton: ca. 500 l

Artikelnummer	Lieferform	Inhalt	Menge	Preis/Einheit	Preis/Verpackung
5200649504	lose			295.00 CHF/1 t	
5200912153	Bigbag	1 t		337.00 CHF/1 t	
5200649137	SCK*	25 kg	40 SCK/PAL	307.00 CHF/1 t	7.68 CHF/SCK

weberjet 08 BG-SF15

Beschleunigter Spritzbeton mit Stahlfasern C30/37, 8 mm

Anwendungsgebiet

- Spritzbetonarbeiten mit erhöhten Anforderungen an das Energieabsorptionsvermögen
- Sicherung von Baugruben und Böschungen

Produktvorteile

- Beschleunigter Trockenspritzbeton mit 15 kg/t Stahlfasern
- Schnell abbindend
- AAR-beständig

Details

Mindestabnahmemenge im Silo: 6 t pro Baustelle

Verbrauch/Ergiebigkeit

1 Tonne Trockenbeton: ca. 500 l

Artikelnummer	Lieferform	Preis/Einheit
5200649506	lose	372.00 CHF/1 t

weberjet 08 BG-SF24

Beschleunigter Spritzbeton mit Stahlfasern C30/37, 8 mm

Anwendungsgebiet

- Spritzbetonarbeiten mit erhöhten Anforderungen an das Energieabsorptionsvermögen
- Sicherung von Baugruben und Böschungen

Produktvorteile

- Beschleunigter Trockenspritzbeton mit 24 kg/t Stahlfasern
- Schnell abbindend
- AAR-beständig

Details

Mindestabnahmemenge im Silo: 6 t pro Baustelle

Verbrauch/Ergiebigkeit

1 Tonne Trockenbeton: ca. 500 l

Artikelnummer	Lieferform	Preis/Einheit
5200649507	lose	386.00 CHF/1 t

weberjet 08 S

Beschleunigter FT-Spritzbeton C40/50, 8 mm

Anwendungsgebiet

- Spritzbetonarbeiten auf Beton-, Stein- und Mörteluntergründen ohne Oberflächenbearbeitung (spritzrohe Oberfläche)
- Stollen- und Tunnelauskleidungen, Nagelwände, Felssicherungen, Verstärkungen und strukturelle Instandsetzungen

Produktvorteile

- Beschleunigter Trockenspritzbeton
- Schnell abbindend
- Frost-Tausalz-beständig
- Optimale Pumpfähigkeit

Details

Mindestabnahmemenge im Silo: 6 t pro Baustelle
*Sackware auf Anfrage; Mindestabnahmemenge ca. 3 t (abhängig von Grösse der Produktionscharge), Lieferzeit: ca. 5 Werktage

Verbrauch/Ergiebigkeit

1 Tonne Trockenbeton: ca. 520 l

Artikelnummer	Lieferform	Inhalt	Menge	Preis/Einheit	Preis/Verpackung
5200649524	lose			350.00 CHF/1 t	
5200649149	SCK*	25 kg	40 SCK/PAL	362.00 CHF/1 t	9.05 CHF/SCK

weberjet 04

Spritzbeton C40/50, 4 mm

Anwendungsgebiet

- Spritzbetonarbeiten auf Beton-, Stein- und Mörteluntergründen mit Oberflächenbearbeitung
- Strukturelle Instandsetzungen im Hoch- und Tiefbau

Produktvorteile

- Trockenspritzbeton
- Normal abbindend
- Optimale Pumpfähigkeit

Details

Mindestabnahmemenge im Silo: 6 t pro Baustelle
*Sackware auf Anfrage; Mindestabnahmemenge ca. 3 t (abhängig von Grösse der Produktionscharge), Lieferzeit: ca. 5 Werktage

Verbrauch/Ergiebigkeit

1 Tonne Trockenbeton: ca. 500 l

Artikelnummer	Lieferform	Inhalt	Menge	Preis/Einheit	Preis/Verpackung
5200649521	lose			331.00 CHF/1 t	
5200649146	SCK*	25 kg	40 SCK/PAL	343.00 CHF/1 t	8.57 CHF/SCK

weberjet 04 S

Beschleunigter Spritzbeton C40/50, 4 mm

Anwendungsgebiet

- Spritzbetonarbeiten auf Beton-, Stein- und Mörteluntergründen ohne Oberflächenbearbeitung (spritzrohe Oberfläche)
- Stollen- und Tunnelauskleidungen, Nagelwände, Felssicherungen, Verstärkungen und strukturelle Instandsetzungen

Produktvorteile

- Beschleunigter Trockenspritzbeton
- Schnell abbindend
- Optimale Pumpfähigkeit

Details

Mindestabnahmemenge im Silo: 6 t pro Baustelle *Sackware auf Anfrage; Mindestabnahmemenge ca. 3 t (abhängig von Grösse der Produktionscharge), Lieferzeit: ca. 5 Werktage

Verbrauch/Ergiebigkeit

1 Tonne Trockenbeton: ca. 520 l

Artikelnummer	Lieferform	Inhalt	Menge	Preis/Einheit	Preis/Verpackung
5200649522	lose			350.00 CHF/1 t	
5200649147	SCK*	25 kg	40 SCK/PAL	362.00 CHF/1 t	9.05 CHF/SCK

weber AM F

Feiner Ankermörtel

Anwendungsgebiet

- Injektionsarbeiten mit speziellen Anforderungen
- Verfüllen und Verpressen von Ankern, Ankernägeln, Mikropfählen

Produktvorteile

- Sehr fein - Grösstkorn 0.1 mm
- Optimale Pumpfähigkeit
- Entspricht den Anforderungen der SN EN 447

Details

Mindestabnahmemenge im Silo / EMP: 6 t pro Baustelle
*Sackware auf Anfrage; Mindestabnahmemenge ca. 3 t (abhängig von Grösse der Produktionscharge), Lieferzeit: ca. 5 Werktage

Verbrauch/Ergiebigkeit

1 Tonne Trockenmörtel: ca. 760 l

Artikelnummer	Lieferform	Inhalt	Menge	Preis/Einheit	Preis/Verpackung
5200889376	lose			456.00 CHF/1 t	
5200896316	SCK*	25 kg	35 SCK/PAL	462.00 CHF/1 t	11.55 CHF/SCK

weber AM LV

Ankermörtel Lawinenverbau

Anwendungsgebiet

- Verankerungen im Lawinen- und Steinschlagverbau
- Verfüllen und Verpressen von Ankern, Ankernägeln, Mikropfählen

Produktvorteile

- BAFU-Zulassung für den Einsatz im Lawinen-/Steinschlagverbau
- Grösstkorn 0.4 mm
- Optimale Pumpfähigkeit

Details

Mindestabnahmemenge im Silo / EMP: 6 t pro Baustelle

Verbrauch/Ergiebigkeit

1 Tonne Trockenmörtel: ca. 640 l
1 Sack à 25 kg Trockenmörtel: ca. 16 l

Artikelnummer	Lieferform	Inhalt	Menge	Preis/Einheit	Preis/Verpackung
5200649142	SCK	25 kg	42 SCK/PAL	421.00 CHF/1 t	10.52 CHF/SCK
5200649564	lose			415.00 CHF/1 t	

weber AM ST

Standard-Ankermörtel

Anwendungsgebiet

- Allgemeine Injektionsarbeiten
- Verfüllen und Verpressen von Ankern, Ankernägeln, Mikropfählen

Produktvorteile

- Grösstkorn 0.4 mm
- Optimale Pumpfähigkeit

Details

Mindestabnahmemenge im Silo / EMP: 6 t pro Baustelle
*Sackware auf Anfrage; Mindestabnahmemenge ca. 3 t (abhängig von Grösse der Produktionscharge), Lieferzeit: ca. 5 Werktage

Verbrauch/Ergiebigkeit

1 Tonne Trockenmörtel: ca. 600 l

Artikelnummer	Lieferform	Inhalt	Menge	Preis/Einheit	Preis/Verpackung
5200649562	lose			395.00 CHF/1 t	
5200649139	SCK*	25 kg	42 SCK/PAL	401.00 CHF/1 t	10.02 CHF/SCK

webermur 920

Mauermörtel M 15

Anwendungsgebiet

- Erstellen von tragendem und nicht tragendem Standard-Mauerwerk aus Backsteinen, Kalksandsteinen und Zementsteinen
- Verfüllen von Stahlzargen (Türen, Fenster)
- Unterfüttern von Elementen im Holzbau und Stürzen

Produktvorteile

- Grösstkorn 4 mm
- Einfache Verarbeitung
- Hohe Ergiebigkeit

Details

Mindestabnahmemenge im Silo: 6 t pro Baustelle

Verbrauch/Ergiebigkeit

1 Tonne Trockenmörtel:	ca. 620 l
1 Sack à 25 kg Trockenmörtel:	ca. 15.5 l

Artikelnummer	Lieferform	Inhalt	Menge	Preis/Einheit	Preis/Verpackung
5200896317	SCK	25 kg	36 SCK/PAL	273.00 CHF/1 t	6.82 CHF/SCK
5200649442	lose			241.00 CHF/1 t	

webermur 920 fein

Feiner Mauermörtel M 15

Anwendungsgebiet

- Erstellen von tragendem und nicht tragendem Standard-Mauerwerk aus Backsteinen, Kalksandsteinen und Zementsteinen
- Verfüllen von Stahlzargen (Türen, Fenster)

Produktvorteile

- Grösstkorn 2.5 mm
- Einfache Verarbeitung
- Hohe Ergiebigkeit

Details

Mindestabnahmemenge im Silo: 6 t pro Baustelle

Verbrauch/Ergiebigkeit

1 Tonne Trockenmörtel:	ca. 620 l

Artikelnummer	Lieferform	Preis/Einheit
5200649439	lose	244.00 CHF/1 t

webermur 920 V-P

Verzögerter Mauermörtel M 15

Anwendungsgebiet

- Erstellen von tragendem und nicht tragendem Standard-Mauerwerk aus Backsteinen, Kalksandsteinen und Zementsteinen
- Insbesondere für höherere Temperaturen geeignet
- Verfüllen von Stahlzargen (Türen, Fenster)

Produktvorteile

- Verlängerte Verarbeitungszeit
- Grösstkorn 4 mm
- Einfache Verarbeitung
- Hohe Ergiebigkeit

Details

Mindestabnahmemenge im Silo: 6 t pro Baustelle

Verbrauch/Ergiebigkeit

1 Tonne Trockenmörtel:	ca. 620 l

Artikelnummer	Lieferform	Preis/Einheit
5200649437	lose	247.00 CHF/1 t

webermur 920 V fein

Feiner verzögerter Mauermörtel M 15

Anwendungsgebiet

- Erstellen von tragendem und nicht tragendem Standard-Mauerwerk aus Backsteinen, Kalksandsteinen und Zementsteinen
- Insbesondere für höherere Temperaturen geeignet
- Verfüllen von Stahlzargen (Türen, Fenster)

Produktvorteile

- Verlängerte Verarbeitungszeit
- Grösstkorn 2.5 mm
- Einfache Verarbeitung
- Hohe Ergiebigkeit

Details

Mindestabnahmemenge im Silo: 6 t pro Baustelle

Verbrauch/Ergiebigkeit

1 Tonne Trockenmörtel:	ca. 620 l

Artikelnummer	Lieferform	Preis/Einheit
5200649443	lose	250.00 CHF/1 t

webermur 950

Kalk-Zement-Mauermörtel M 5

Anwendungsgebiet

- Erstellen von deklariertem Mauerwerk aus Backsteinen ohne besondere statische Anforderungen

Produktvorteile

- Grösstkorn 4 mm
- Einfache Verarbeitung
- Hohe Ergiebigkeit

Details

Mindestabnahmemenge im Silo: 6 t pro Baustelle

Verbrauch/Ergiebigkeit

1 Tonne Trockenmörtel:	ca. 620 l
1 Sack à 25 kg Trockenmörtel:	ca. 15.5 l

Artikelnummer	Lieferform	Inhalt	Menge	Preis/Einheit	Preis/Verpackung
5200896323	SCK	25 kg	36 SCK/PAL	264.00 CHF/1 t	6.60 CHF/SCK

weber.mix 614

Trass-Kalk-Mauermörtel M 2,5

Anwendungsgebiet

- Sanierung von denkmalgeschützten Bauwerken
- Als Mauer- und Fugenmörtel für Natursteine
- Biologischer Neubau im Innen- und Aussenbereich

Produktvorteile

- Verminderte Ausblühungen und Verfärbungen dank Trassmehl
- Einfache Verarbeitung - manuell und maschinell
- Grösstkorn 4 mm

Details

Mindestabnahmemenge im Silo: 6 t pro Baustelle

Verbrauch/Ergiebigkeit

1 Tonne Trockenmörtel:	ca. 560 l
1 Sack à 25 kg Trockenmörtel:	ca. 14 l

Artikelnummer	Lieferform	Inhalt	Menge	Preis/Einheit	Preis/Verpackung
5200654518	SCK	25 kg	42 SCK/PAL	353.00 CHF/1 t	8.82 CHF/SCK
5200654691	lose			341.00 CHF/1 t	

weber.mix 615

Trass-Zement-Mauermörtel M 10

Anwendungsgebiet

- Erstellen von statisch hochbeanspruchtem Natursteinmauerwerk, z. B. aus Granit, Sandstein, Kalkbruchsteinen etc.
- Als Mauer-, Fugen- und Ansetzmörtel

Produktvorteile

- Verminderte Ausblühungen und Verfärbungen dank Trassmehl
- Hohe Ergiebigkeit
- Grösstkorn 2 mm

Details

Mindestabnahmemenge im Silo: 6 t pro Baustelle

Verbrauch/Ergiebigkeit

1 Tonne Trockenmörtel:	ca. 620 l
1 Sack à 25 kg Trockenmörtel:	ca. 15.5 l

Artikelnummer	Lieferform	Inhalt	Menge	Preis/Einheit	Preis/Verpackung
5200654519	SCK	25 kg	42 SCK/PAL	369.00 CHF/1 t	9.22 CHF/SCK
5200654692	lose			357.00 CHF/1 t	

weber.mix 621

Leichtmauermörtel LM 21, M 5

Anwendungsgebiet

- Erstellen von hoch wärmedämmendem Mauerwerk / Einsteinmauerwerk
- Vermauern von Leichthochlochziegeln und Leichtmauersteinen, z. B. aus Bims, Blähton, Porenleichtbeton

Produktvorteile

- Ausgezeichnete Wärmedämmung
- Sehr hohe Ergiebigkeit
- Grösstkorn 1.25 mm

Details

Mindestabnahmemenge im Silo / SMP: 4 t pro Baustelle

Verbrauch/Ergiebigkeit

1 Tonne Trockenmörtel im Silo:	ca. 1800 l
1 Tonne Trockenmörtel im Sack:	ca. 1685 l
1 Sack à 17.5 kg Trockenmörtel:	ca. 29.5 l

Artikelnummer	Lieferform	Inhalt	Menge	Preis/Einheit	Preis/Verpackung
5200654516	SCK	17.5 kg	45 SCK/PAL	741.00 CHF/1 t	12.97 CHF/SCK
5200649429	lose			740.00 CHF/1 t	

weber.mix 622

Leichtmauermörtel LM 36, M 5

Anwendungsgebiet

- Erstellen von wärmedämmendem Mauerwerk / Einsteinmauerwerk
- Speziell bei mehrgeschossigen Bauten mit höheren statischen Anforderungen
- Vermauern von Leichthochlochziegeln und Leichtmauersteinen, z. B. aus Bims, Blähton, Porenleichtbeton

Produktvorteile

- Hohe Wärmedämmung
- Sehr hohe Ergiebigkeit
- Grösstkorn 2 mm

Details

Mindestabnahmemenge im Silo / SMP: 4 t pro Baustelle

Verbrauch/Ergiebigkeit

1 Tonne Trockenmörtel im Silo:	ca. 1200 l
1 Tonne Trockenmörtel im Sack:	ca. 1100 l
1 Sack à 20 kg Trockenmörtel:	ca. 22 l

Artikelnummer	Lieferform	Inhalt	Menge	Preis/Einheit	Preis/Verpackung
5200654517	SCK	20 kg	42 SCK/PAL	457.00 CHF/1 t	9.14 CHF/SCK
5200649430	lose			454.00 CHF/1 t	

weber.dur 141

Schlitz- und Verfüllmörtel CS II

Anwendungsgebiet

- Verfüllen von Wandschlitzen, Installations- und Kabelschächten
- Ausgleichen von Unebenheiten
- Hinterfüllen von Pools
- Verfüllen von Blindböden

Produktvorteile

- Hohe Wärmedämmung
- Sehr hohe Ergiebigkeit
- Grösstkorn 1 mm
- Manuelle und maschinelle Verarbeitung, pumpbar

Details

Mindestabnahmemenge im Silo / SMP: 4 t pro Baustelle

Verbrauch/Ergiebigkeit

1 Tonne Trockenmörtel im Silo:	ca. 1920 l
1 Tonne Trockenmörtel im Sack:	ca. 1700 l
1 Sack à 20 kg Trockenmörtel:	ca. 34 l

Artikelnummer	Lieferform	Inhalt	Menge	Preis/Einheit	Preis/Verpackung
5200654515	SCK	20 kg	35 SCK/PAL	672.00 CHF/1 t	13.44 CHF/SCK
5200649427	lose			690.00 CHF/1 t	

webermur 900

Dünnbettmörtel M 10

Anwendungsgebiet

- Erstellen von Mauerwerk aus Planblocksteinen, Porenbetonsteinen, Planziegelsteinen etc.
- Als Haftbrücke für Metallzargen

Produktvorteile

- Gute Haftung am Stein
- Leichte Verarbeitung
- Grösstkorn 0.4 mm

Details

Lagerfugendicke: max. 3 mm

Verbrauch/Ergiebigkeit

1 Tonne Trockenmörtel:	ca. 700 l
1 Sack à 25 kg Trockenmörtel:	ca. 17.5 l

Artikelnummer	Lieferform	Inhalt	Menge	Preis/Einheit	Preis/Verpackung
5200649120	SCK	25 kg	42 SCK/PAL	866.00 CHF/1 t	21.65 CHF/SCK

webermur 980

Sichtmauermörtel M 15

Anwendungsgebiet

- Erstellen von tragendem und nicht tragendem Sichtmauerwerk
- Für alle saugenden Steine wie z. B. Backsteine oder Kalksandsteine
- Innen und aussen

Produktvorteile

- Feine Körnung - Grösstkorn 2.5 mm
- Frostbeständig nach vollständiger Aushärtung
- Hohe Ergiebigkeit

Details

Mindestabnahmemenge im Silo: 6 t pro Baustelle

Verbrauch/Ergiebigkeit

1 Tonne Trockenmörtel:	ca. 650 l
1 Sack à 25 kg Trockenmörtel:	ca. 16.3 l

Artikelnummer	Lieferform	Inhalt	Menge	Preis/Einheit	Preis/Verpackung
5200649458	lose			343.00 CHF/1 t	
5200896326	SCK	25 kg	36 SCK/PAL	375.00 CHF/1 t	9.38 CHF/SCK

webermur 985 R fein

Feiner Sichtmauermörtel M 15

Anwendungsgebiet

- Für NICHT saugende Klinkersteine
- Erstellen von tragendem und nicht tragendem Sichtmauerwerk
- Innen und aussen

Produktvorteile

- Feine Körnung - Grösstkorn 2.5 mm / Stützkorn bis 4 mm
- Frostbeständig nach vollständiger Aushärtung
- Hohe Ergiebigkeit

Details

In weiteren Farben erhältlich; Preise und Lieferzeit auf Anfrage
Mindestabnahmemenge im Silo: 6 t pro Baustelle

Verbrauch/Ergiebigkeit

1 Tonne Trockenmörtel:	ca. 650 l

Artikelnummer	Lieferform	Preis/Einheit
5200649453	lose	346.00 CHF/1 t

webermur 986 R fein

Feiner Sichtmauermörtel M 15

Anwendungsgebiet

- Für saugende Klinker- und Mauersteine, z. B. Backsteine, Porenbetonsteine, Kalksandsteine etc.
- Erstellen von tragendem und nicht tragendem Sichtmauerwerk
- Innen und aussen

Produktvorteile

- Feine Körnung - Grösstkorn 2.5 mm / Stützkorn bis 4 mm
- Frostbeständig nach vollständiger Aushärtung
- Hohe Ergiebigkeit

Details

In weiteren Farben erhältlich; Preise und Lieferzeit auf Anfrage
Mindestabnahmemenge im Silo: 6 t pro Baustelle

Verbrauch/Ergiebigkeit

1 Tonne Trockenmörtel:	ca. 650 l

Artikelnummer	Lieferform	Preis/Einheit
5200814516	lose	346.00 CHF/1 t

weber.rep 767

Vergussmörtel, 1 mm

Anwendungsgebiet

- Verguss von statisch und dynamisch hochbeanspruchten Bauteilen
- Zum Vergiessen von Köcherfundamenten, Stahleinbauteilen, Aussparungen, Ankerbolzen, Maschinensohlplatten, Grundrahmen, Brückenlagern, Kranbahnschienen, Betonfertigteilen etc.

Produktvorteile

- Besonders fliessfähig, selbstnivellierend
- Sehr hohe Früh- und Endfestigkeit
- Vergusshöhe 5 - 30 mm

Details

Farbe: grau

Verbrauch/Ergiebigkeit

Pro mm Schichtdicke und m²	ca. 2.0 kg
1 Sack à 25 kg Trockenmörtel:	ca. 12 - 13 l

Artikelnummer	Inhalt	Menge	Preis/Einheit		Preis/Verpackung	
5200649895	25 kg	40 SCK/PAL	- 1000.00 kg +1000.00 kg	1.32 CHF/1 kg 1.19 CHF/1 kg	- 1000.00 kg +1000.00 kg	33.00 CHF/SCK 29.75 CHF/SCK

weber.rep 768

Vergussmörtel, 4 mm

Anwendungsgebiet

- Verguss von statisch und dynamisch hochbeanspruchten Bauteilen
- Zum Vergiessen von Köcherfundamenten, Stahleinbauteilen, Aussparungen, Ankerbolzen, Maschinensohlplatten, Grundrahmen, Brückenlagern, Kranbahnschienen, Betonfertigteilen etc.

Produktvorteile

- Besonders fliessfähig, selbstnivellierend
- Sehr hohe Früh- und Endfestigkeit
- Vergusshöhe 20 - 120 mm

Details

Farbe: grau

Verbrauch/Ergiebigkeit

Pro mm Schichtdicke und m²	ca. 2.0 kg
1 Sack à 25 kg Trockenmörtel:	ca. 12 - 13 l

Artikelnummer	Inhalt	Menge	Preis/Einheit		Preis/Verpackung	
5200649896	25 kg	40 SCK/PAL	- 1000.00 kg +1000.00 kg	1.32 CHF/1 kg 1.19 CHF/1 kg	- 1000.00 kg +1000.00 kg	33.00 CHF/SCK 29.75 CHF/SCK

weber mobil

Lieferservice

Anwendungsgebiet

- Lieferung pumpbarer Trockenmörtel als Sackware direkt auf die Baustelle
- Mischen und Fördern des Materials mittels duo-mix Sackwarenpumpe

Produktvorteile

- Nicht benötigtes Restmaterial wird zurückgenommen
- Hohe Sauberkeit im Bau - kein Staub
- Kein konventionelles Anmischen - einfaches Giessen mit Pumpschlauch

Details

Geeignet für:
- Alle pumpbaren **weber.floor Nivellier- und Ausgleichsmassen**
- **weber niv 50** (zementhaltige Rapid-Nivelliermasse)
- **weber.rep 767 / 768** (Vergussmörtel)

Artikelnummer	Einheit	Preis/Einheit
5200647211	Pauschale	600.00 CHF/STK

weber.prim 801

Grundierung

Anwendungsgebiet

- Grundierung für stark saugende Untergründe wie z. B. Gipsputz, Gipskarton- und Gipsfaserplatten, Porenbeton, mineralische Putze, Faserzementplatten, Beton, Mauerwerk, Zementestrich
- Für den nachfolgenden Auftrag von Beton, Mörtel, Putz, Spachtelmassen etc.
- Innen und aussen

Produktvorteile

- Verbessert die Haftung zum Untergrund
- Gebrauchsfertig
- Sehr leicht roll- und streichbar

Details

Farbe: transparent

Verbrauch/Ergiebigkeit

Je nach Untergrundbeschaffenheit	ca. 150 - 250 ml/m²

Artikelnummer	Inhalt	Menge	Preis/Einheit	Preis/Verpackung
5200649972	10 l	60 KA/PAL	8.41 CHF/1 l	84.10 CHF/KA

weber.rep KB duo

Korrosionsschutz + Haftbrücke

Anwendungsgebiet

- Mineralischer Korrosionsschutz für Bewehrungsstahl
- Haftbrücke für **weber.rep R4 duo**

Produktvorteile

- Korrosionsschutz und Haftbrücke in Einem
- Ausgezeichnete Haftung
- Hohe Schutzwirkung, sehr widerstandsfähig

Details

Farbe: betongrau

Verbrauch/Ergiebigkeit

Als Korrosionsschutz: Pro m Stahl ø 14 mm für 2 Schichten	ca. 190 g
Als Haftbrücke: Je nach Untergrundbeschaffenheit	ca. 1.5 - 2.5 kg/m²

Artikelnummer	Inhalt	Menge	Preis/Einheit		Preis/Verpackung	
5200838561	5 kg	72 SCK/PAL	- 360.00 kg	5.19 CHF/1 kg	- 360.00 kg	25.95 CHF/SCK
			+360.00 kg	4.69 CHF/1 kg	+360.00 kg	23.45 CHF/SCK
5200759232	20 kg	42 SCK/PAL	- 840.00 kg	3.42 CHF/1 kg	- 840.00 kg	68.40 CHF/SCK
			+840.00 kg	3.09 CHF/1 kg	+840.00 kg	61.80 CHF/SCK

weber.rep R4 duo

Betoninstandsetzungsmörtel R4 + Feinspachtel PCC

Anwendungsgebiet

- Instandsetzung von Betonuntergründen - horizontal und vertikal
- Egalisieren und Glätten von Betonuntergründen
- Gefällespachtelungen bis 50 mm Dicke auf Balkonkragplatten, Reprofilierung von Treppenstufen

Produktvorteile

- Reparaturmörtel und Feinspachtel in Einem
- Für hohe Schichtdicken
- Hohe mechanische Festigkeiten

Details

Farbe: betongrau

Verbrauch/Ergiebigkeit

Pro mm Schichtdicke und m²	ca. 1.9 kg

Artikelnummer	Inhalt	Menge	Preis/Einheit		Preis/Verpackung	
5200690731	20 kg	48 SCK/PAL	- 960.00 kg	2.58 CHF/1 kg	- 960.00 kg	51.60 CHF/SCK
			+960.00 kg	2.33 CHF/1 kg	+960.00 kg	46.60 CHF/SCK

weber.rep 752

Betoninstandsetzungsmörtel PCC

Anwendungsgebiet

- Erhöhung der Betonüberdeckung der Bewehrung, Betonersatz für horizontale Flächen
- Egalisierung befahrbarer Betonflächen
- Innen und aussen

Produktvorteile

- Für Schichtdicken von 10 bis 40 mm
- Sehr hohe mechanische Festigkeiten
- Hoher Frost-Tausalz-Widerstand

Details

Verarbeitungszeit: ca. 1 Stunde

Verbrauch/Ergiebigkeit

Pro mm Schichtdicke und m²	ca. 2.0 kg

Artikelnummer	Inhalt	Menge	Preis/Einheit		Preis/Verpackung	
5200649886	25 kg	42 SCK/PAL	- 1050.00 kg +1050.00 kg	2.16 CHF/1 kg 1.95 CHF/1 kg	- 1050.00 kg +1050.00 kg	54.00 CHF/SCK 48.75 CHF/SCK

weber.rep 762

Lunkerspachtel

Anwendungsgebiet

- Ausgleichs- und Reparaturspachtelungen an Beton- und Sichtbetonoberflächen
- Füllen von Lunkern und kleineren Kiesnestern
- Innen und aussen

Produktvorteile

- Farbton einstellbar
- Belastbar nach ca. 40 Minuten
- Ausgezeichnete Haftung auf Beton

Details

Farben: weissgrau, dunkelgrau
Max. Schichtdicke: 5 mm

Verbrauch/Ergiebigkeit

Pro mm Schichtdicke und m²	ca. 1.8 kg

Artikelnummer	Farbe	Inhalt	Menge	Preis/Einheit		Preis/Verpackung	
5200682764	weissgrau	10 kg	40 EIM/PAL	- 400.00 kg +400.00 kg	3.84 CHF/1 kg 3.47 CHF/1 kg	- 400.00 kg +400.00 kg	38.40 CHF/EIM 34.70 CHF/EIM
5200682763	dunkelgrau	10 kg	40 EIM/PAL	- 400.00 kg +400.00 kg	3.84 CHF/1 kg 3.47 CHF/1 kg	- 400.00 kg +400.00 kg	38.40 CHF/EIM 34.70 CHF/EIM

weber Kosmetikmörtel

Kosmetikmörtel

Anwendungsgebiet

- Kosmetik- und Ausbesserungsarbeiten an Betonbauteilen
- Reparieren von beschädigten Ecken und Kanten
- Füllen von Kiesnestern und Lunkern

Produktvorteile

- Sehr fein - Grösstkorn 0.4 mm
- Optimale Bearbeitung der Oberfläche
- Passt farblich bestens zu allen Weber-Betonen

Details

Farbe: grau
Schichtdicke: 2 - 10 mm

Verbrauch/Ergiebigkeit

1 Sack à 25 kg Trocken-mörtel:	ca. 17 l

Artikelnummer	Lieferform	Inhalt	Menge	Preis/Einheit	Preis/Verpackung
5200649114	SCK	25 kg	42 SCK/PAL	1028.00 CHF/1 t	25.70 CHF/SCK

weber.tec 770

Hydrophobierung

Anwendungsgebiet

- Oberflächenschutz von Beton
- Hydrophierung mineralischer Untergründe

Produktvorteile

- Hohe Eindringtiefe
- Für viele mineralische Untergründe
- Lösemittelfrei

Details

Farbe: farblos

Mischverhältnis:
weber.tec 770 : Wasser = 2 l : 8 l

Verbrauch/Ergiebigkeit

Konzentrat: ca. 0.03 - 0.06 l/m²

Artikelnummer	Inhalt	Menge	Preis/Einheit		Preis/Verpackung	
5200848667	2 l	150 KA/PAL	- 300.00 l +300.00 l	94.22 CHF/1 l 85.16 CHF/1 l	- 300.00 l +300.00 l	188.44 CHF/KA 170.32 CHF/KA

weber.rep 760

Blitzzement

Anwendungsgebiet

- Schnellbindemittel
- Vielseitiges Bauhilfsmittel für Betonfertigteile, Kunststein, Putz, Estrich und Mauerwerk
- Zum Abdichten von Sickerstellen in Kellern, Stollen, Schächten etc.

Produktvorteile

- Sehr hohe Früh- und Endfestigkeit
- Früh belastbar, begehbar nach ca. 30 Minuten
- Verträglich mit allen Zementen nach EN 197

Details

Farbe: zementgrau

Verbrauch/Ergiebigkeit

Je nach Anwendung 0.8 - 1.8 kg/l

Artikelnummer	Inhalt	Menge	Preis/Einheit		Preis/Verpackung	
5200682762	15 kg	33 EIM/PAL	- 495.00 kg +495.00 kg	2.84 CHF/1 kg 2.57 CHF/1 kg	- 495.00 kg +495.00 kg	42.60 CHF/EIM 38.55 CHF/EIM

weber.tec 930

Dichtschlämme

Anwendungsgebiet

- Mineralische Abdichtung von erdberührten und anderen Bauwerken
- Bei Bodenfeuchtigkeit, nichtdrückendem Oberflächen- und Sickerwasser, drückendem Wasser sowie bei negativem Wasserdruck
- Innenabdichtung von Kellerwänden

Produktvorteile

- Druckwasserdicht
- Auch bei negativem Wasserdruck einsetzbar
- Früh belastbar

Details

Farbe: grau

Verbrauch/Ergiebigkeit

Bei Bodenfeuchte:	ca. 4.0 kg/m²
Bei nicht drückendem Wasser:	ca. 4.0 kg/m²
Bei drückendem Wasser:	ca. 6.0 kg/m²
Bei negativem Wasserdruck:	ca. 6.0 kg/m²

Artikelnummer	Inhalt	Menge	Preis/Einheit		Preis/Verpackung	
5200649989	25 kg	42 SCK/PAL	- 1050.00 kg +1050.00 kg	2.02 CHF/1 kg 1.83 CHF/1 kg	- 1050.00 kg +1050.00 kg	50.50 CHF/SCK 45.75 CHF/SCK

weber.tec 933

Hohlkehlenspachtel

Anwendungsgebiet

- Hohlkehlen- und Egalisierspachtel
- Verschluss von Arbeits- und Stossfugen von Betonfertigteilen
- Dichtungsträger für Bitumendickbeschichtungen, Reaktivabdichtungen und Dichtungsschlämmen

Produktvorteile

- Schnell abbindend
- Wasserundurchlässig
- Sulfatbeständig

Details

Farbe: grau

Verbrauch/Ergiebigkeit

Als Egalisierspachtel: Pro cm Schichtdicke und m²	ca. 18 kg
Als Hohlkehlenmörtel:	ca. 3.0 kg/m

Artikelnummer	Inhalt	Menge	Preis/Einheit		Preis/Verpackung	
5200649900	25 kg	42 SCK/PAL	- 1050.00 kg +1050.00 kg	3.00 CHF/1 kg 2.71 CHF/1 kg	- 1050.00 kg +1050.00 kg	75.00 CHF/SCK 67.75 CHF/SCK

weber.tec 934

Wassersperrputz

Anwendungsgebiet

- Sperrputz
- Dichtungs- und Putzträger für Bitumendickbeschichtungen, Reaktivabdichtungen und Dichtschlämmen, speziell für das flexible, sulfatbeständige Innenabdichtungssystem mit **weber.tec Superflex D2**
- Egalisierungsmörtel und Sockelputz

Produktvorteile

- Druckwasserdicht
- Sulfatbeständig
- Händisch und maschinell verarbeitbar

Details

Farbe: grau

Verbrauch/Ergiebigkeit

Pro cm Schichtdicke und m²	ca. 15 kg

Artikelnummer	Inhalt	Menge	Preis/Einheit		Preis/Verpackung	
5200836675	25 kg	42 SCK/PAL	- 1050.00 kg +1050.00 kg	1.68 CHF/1 kg 1.52 CHF/1 kg	- 1050.00 kg +1050.00 kg	42.00 CHF/SCK 38.00 CHF/SCK

weber.tec 935

Stopfmörtel

Anwendungsgebiet

- Schnelles Abdichten von Wassereinbrüchen
- Verschliessen von Fugen, Rissen und Fehlstellen in Beton, Estrich und Mauerwerk
- Untergrundegalisierspachtel oder Verdämmmörtel bei Injektionsarbeiten

Produktvorteile

- Schnellabbindend
- Druckwasserdicht
- Chloridfrei

Details

Verarbeitungszeit: ca. 6 Minuten

Artikelnummer	Inhalt	Menge	Preis/Einheit		Preis/Verpackung	
5200649894	10 kg	40 EIM/PAL	- 400.00 kg +400.00 kg	6.28 CHF/1 kg 5.68 CHF/1 kg	- 400.00 kg +400.00 kg	62.80 CHF/EIM 56.80 CHF/EIM

weber.tec Superflex D24

Reaktivabdichtung

Anwendungsgebiet

- Erdberührte Aussenabdichtung
- Sanierung alter Bitumen-Abdichtungen
- Besonders für Objekte die unter Zeitdruck stehen

Produktvorteile

- Schnellabbindend
- Schnell druckwasserdicht
- Witterungsunabhängige Durchtrocknung innerhalb 24 Stunden

Verbrauch/Ergiebigkeit

Bei Bodenfeuchte / nicht stauendem Sickerwasser:	mind. 3.5 kg/m²
Bei nicht drückendem Wasser:	mind. 3.5 kg/m²
Bei aufstauendem Sickerwasser:	mind. 4.5 kg/m²
Bei drückendem Wasser / Eintauchtiefe < 3 m:	mind. 4.5 kg/m²

Artikelnummer	Inhalt	Menge	Preis/Einheit		Preis/Verpackung	
5200696420	24 kg	18 EIM/PAL	- 432.00 kg +432.00 kg	7.35 CHF/1 kg 6.64 CHF/1 kg	- 432.00 kg +432.00 kg	176.40 CHF/EIM 159.36 CHF/EIM

weber.tec 901

Bitumengrundierung

Anwendungsgebiet

- Grundierung für Bitumen-Dickbeschichtungen
- Dicht- und Schutzanstrich auf Beton, Putz, Mauerwerk, Stahl
- Zur Herstellung bituminöser, wasserundurchlässiger Putze

Produktvorteile

- Hoher Bitumenanteil
- Beständig gegen viele Säuren und Laugen
- Hoch alkalibeständig

Details

Farbe: schwarz
Lieferzeit auf Anfrage

Verbrauch/Ergiebigkeit

Als Schutzanstrich bei 2 Aufträgen:	ca. 450 ml/m²
Als Grundierung für Bitumendickbeschichtungen:	ca. 15 - 30 ml/m²

Artikelnummer	Inhalt	Menge	Preis/Einheit	Preis/Verpackung
5200649908	5 l	96 EIM/PAL	5.95 CHF/1 l	29.75 CHF/EIM

weber.tec 915

Bitumen-Dickbeschichtung 1K/2K

Anwendungsgebiet

- Erdberührte Aussenabdichtung von Kellerwänden, Bodenplatten, Fundamenten
- Zur Verklebung von Polystyrol-Hartschaumplatten

Produktvorteile

- Schnell regenfest
- Flexibel, rissüberbrückend
- Hoher Trockenrückstand (ca. 90 %)

Details

Durchtrocknungszeit: mind. 3 Tage

Verbrauch/Ergiebigkeit

Bei Bodenfeuchte / nichtstauendem Sickerwasser:	mind. 4.0 l/m²
Bei aufstauendem Sickerwasser:	mind. 5.5 l/m²

Artikelnummer	Inhalt	Menge	Preis/Einheit	Preis/Verpackung
5200650021	2 kg	9 SCK/KT	4.25 CHF/1 kg	8.50 CHF/SCK
5200658952	30 l	18 EIM/PAL	- 540.00 l 3.56 CHF/1 l +540.00 l 3.22 CHF/1 l	- 540.00 l 106.80 CHF/EIM +540.00 l 96.60 CHF/EIM

weber.tec Superflex 10

Bitumen-Dickbeschichtung 2K

Anwendungsgebiet

- Erdberührte Aussenabdichtung
- Zwischenabdichtung unter Estrich in Nassräumen und auf nicht unterwohnten Balkonen
- Verklebung von Polystyrol-Hartschaumplatten

Produktvorteile

- Radongasdicht
- Schnell regenfest
- Hochflexibel, rissüberbrückend

Details

Lieferzeit auf Anfrage

Verbrauch/Ergiebigkeit

Bei Bodenfeuchte / nicht stauendem Sickerwasser:	mind. 3.5 l/m²
Bei nicht drückendem Wasser:	mind. 3.5 l/m²
Bei aufstauendem Sickerwasser:	mind. 4.5 l/m²
Bei drückendem Wasser / Eintauchtiefe < 3 m:	mind. 4.5 l/m²

Artikelnummer	Inhalt	Menge	Preis/Einheit	Preis/Verpackung
5200649951	30 l	18 EIM/PAL	- 540.00 l 3.66 CHF/1 l +540.00 l 3.31 CHF/1 l	- 540.00 l 109.80 CHF/EIM +540.00 l 99.30 CHF/EIM

weber.sys 981

Glasseidengewebe

Anwendungsgebiet

- Einlage in Bitumen-Dickbeschichtungen
- Zur Schichtdickenkontrolle von Bitumen-Dickbeschichtungen und Reaktivabdichtungen
- Zur Erhöhung der Reissfestigkeit

Produktvorteile

- Schiebefest
- Reissfest
- Hoch alkalibeständig

Details

Maschenweite: 4 x 4 mm
Rollenlänge: 50 m

Artikelnummer	Breite	Inhalt	Preis/Einheit	Preis/Verpackung
5200649922	1 m	50 m²	3.98 CHF/1 m²	199.00 CHF/ROL

Notizen

Notizen

Notizen

Unsere Services

Artikel	Lieferservice	Einheit	Preis [CHF/EH]	Bemerkung
5200647074	Frachtkostenpauschale Baumeister-Produkte bei Nettowarenwert <CHF 1100.00	Stück	175.00	
5200647074	Frachtkostenpauschale Baumeister-Produkte bei Nettowarenwert <CHF 500.00	Stück	250.00	
5200647077	Entladehilfe Kran	Palette	18.00	Minimal CHF 70.00
5200875513	Wartezeit >30 min auf Baustelle bei Anlieferung	h	150.00	
5200875518	Lieferungen in Ortschaften mit Erschwerniszuschlag gemäss Liste Seiten 40/41. Erforderliche Sonder-bewilligungen werden zusätzlich nach Aufwand berechnet.	t	20.00	
5200875435	Terminzustellung pro Lieferung (+/–30 min, exkl. Loseware)	Stück	100.00	
5200647295	Post- und Paketsendungen		Nach Aufwand	
5200656657	Verrechnung nicht retournierter Euro-Paletten	Stück	19.00	
5200656657	Vergütung Rücknahme Euro-Paletten	Stück	15.00	
5200875544	Spezialpaletten (zus. Plastikhaube, Helikopterpaletten, etc.)	Palette	25.00	
5200647303	Material Retouren Bearbeitungskosten	Stück	100.00	
5200647094	Material Retouren Transport- und Handlingkosten		Nach Aufwand	
5200647211	Einsatzpauschale **weber mobil**	Stück	600.00	

Artikel	Silo-Lieferung	Einheit	Preis [CHF/EH]	Bemerkung
5200647071	Silo-Leerstellung	Stück	300.00	
5200647081	Silo-Umstellung innerhalb Baustelle	Stück	75.00	
5200647081	Silo-Umstellung auf neue Baustelle, wenn nicht innerhalb von 30 Tagen eine Einblasung erfolgt	Stück	150.00	
5200647075	Silo Ausblasen (Aufwand zzgl. Fahrzeit)	h	150.00	
5200875513	Wartezeit >30 min auf Baustelle bei Anlieferung	h	150.00	
5200647094	Leerfahrten Silo-LKW		Nach Aufwand	Minimal CHF 200.00
5200659042	Bei Siloretouren kürzere Abholfrist <3 Tage (exkl. Dragon-Silo)		Nach Aufwand	Minimal CHF 200.00
5200666425	Maschinenmiete Betonpumpe P20 und Mischer D30	Stück	1800.00	
5200666425	Maschinenmiete Betonpumpe P20 und Mischer D30 ab dem 3. Monat	Monat	900.00	
5200656683	Zuschlag Silomischpumpe SMP bei Beton und EMP bei Ankermörtel	t	25.00	
5200656672	Zuschlag Durchlaufmischer D50/D150 bei Beton und Mauermörtel	t	18.00	
5200656660	Zuschlag Dragon-Silo	t	35.00	
5200862161	Miete Dragon Silo	Werktag	80.00	
5200913660	Grundpauschale **weber flexibag**	Pauschal	1800.00	
5200914814	Tagespauschale Miete **weber flexibag** ab 25. Arbeitstag	Tag	80.00	
5200914816	Zuschlag Maschinist **weber flexibag**	t	25.00	Maximal CHF 900.00 pro Tag

Unsere Services

Artikel	Silo-Lieferung	Einheit	Preis [CHF/EH]	Bemerkung
5200914817	Zuschlag **weber flexibag** >80 m Schlauchlänge	Pauschal	300.00	
5200647078	Schlauchwagen Mischen, Pumpen, Stromgenerator	t	25.00	
5200899232	Reinigung von verschmutzt retourniertem Siloequipment	Stück	150.00	
5200875547	Schaden an Siloequipment durch Fehlmanipulation		Nach Aufwand	Minimal CHF 200.00

Artikel	Silo-Lieferung	Einheit	Preis [CHF/EH]	Bemerkung
5200647070	Warenrücknahme Vorfrachtabzug Beton/Ankermörtel (>5 t)	t	40.00	
5200647070	Warenrücknahme Vorfrachtabzug Mauermörtel (>1 t)	t	40.00	
5200647072	Kleinmengenzuschlag <10 t pro Baustelle	Stück	250.00	

Artikel	Beratungsleistungen	Einheit	Preis [CHF/EH]	Bemerkung
5200875548	Techn. Fachberatung vor Ort ohne Auftrag	h	150.00	
5200843939	Einsatzpauschale Anwendungstechniker	½ Tag	400.00	
5200843939	Einsatzpauschale Anwendungstechniker	1 Tag	750.00	

Kombinationsmöglichkeiten unserer Produkte mit unseren Maschinen

Produkt	SMP / **weber flexibag**	Silo + D50	Hochbeinsilo / **weber flexibag** + D150	EMP	Dragon-Silo	Freifall-Silo
Beton						
weberton 904		✓	✓			✓
weberton 904 P	✓	✓	✓			
weberton 904 P FT	✓	✓	✓			
weberton 904 P SCC	✓	✓	✓			
weberton 908		✓	✓			✓
weberton 908 P Allround	✓	✓	✓			
weberton 908 P Bohrpfahlbeton	✓					
weberton 908 P Forte	✓		✓			
weberton 908 P NPK C	✓		✓			
weberton 908 P NPK G	✓		✓			
weberton 908 P SCC-1	✓		✓			
weberton 908 P SCC-1 SF10	✓					
weberton 908 P SCC-2	✓		✓			
weberton 908 P SR	✓					
weberton 908 P U	✓					
weberton 908 P-V Allround	✓	✓	✓			
weberton 916			✓			✓
Spritzbeton						
weber Böschungsmörtel BM 666	✓					
weberjet 04			✓		✓	
weberjet 04 S			✓		✓	
weberjet 08 BG			✓		✓	
weberjet 08 BG-SF15			✓		✓	
weberjet 08 BG-SF24			✓		✓	
weberjet 08 S			✓		✓	
Ankermörtel						
weber AM F	✓			✓		✓
weber AM LV				✓		✓
weber AM ST	✓			✓		✓
Normalmauermörtel						
webermur 920		✓				
webermur 920 fein		✓				
webermur 920 V fein		✓				
webermur 920 V-P		✓				
weber.mix 614		✓				
weber.mix 615		✓				
Leichtmauermörtel						
weber.dur 141	✓	✓	✓			
weber.mix 621	✓	✓				
weber.mix 622	✓	✓				
Sichtmauermörtel						
webermur 980		✓				
webermur 985 R fein		✓				
webermur 986 R fein		✓				

Sonderlösungen auf Anfrage. Bitte wenden Sie sich an unseren Aussendienst-Mitarbeiter Ihrer Region.

Spritzbetondüse 50 S-2

Ersatzteile und Spritzschläuche

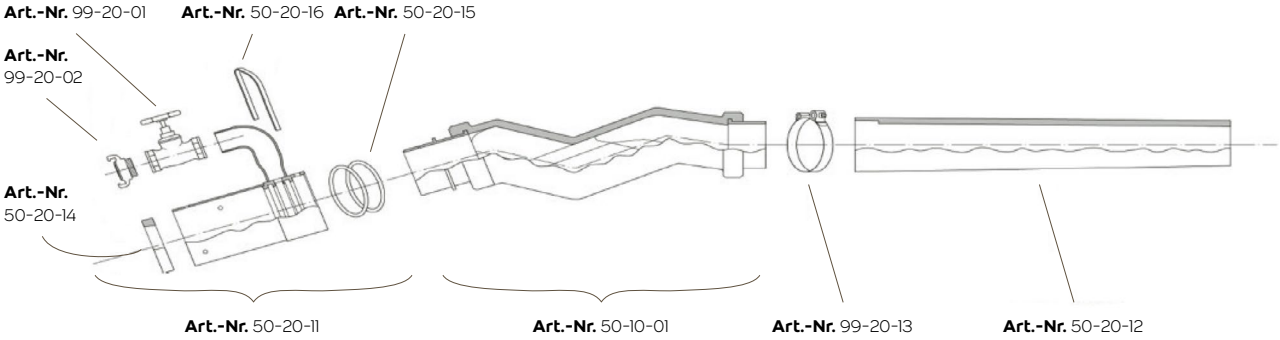

Artikel-Nr. 99-20-00, Kugelhahn ½"

zwischen Artikel-Nr. **99-20-01** und **99-20-02**

Netto-Verkaufspreise in CHF, exkl. MwSt

Artikel-Nr.	Artikelbezeichnung	CHF / Stück
50-00-10	**Spritzbetondüse 50 S-2, komplett** bestehend aus (inkl. Artikel-Nr.): **50-20-11** – Düsenmischkörper 50 **50-10-01** – Nachmischkammer 50 S-2 **50-20-12** – Kunststoffrohr 50 **99-20-13** – Edelstahlschelle 50	**862.00**
50-20-12	**Kunststoffrohr 50** ohne Edelstahlschelle	**68.00**
50-10-01	**Nachmischkammer 50 S-2** mit Mischrohr und Austragshülse	**465.00**
50-20-11	**Düsenmischkörper 50 (Pistolenstück)** mit Schlauchanschluss (inkl. Artikel-Nr.): **50-20-14** – Verschleissring 50, Stahl gehärtet **50-20-15** – O-Ring 50, 2 Stück **50-20-16** – Klammer 50, Edelstahl **99-20-01** – Regulierventil ½", 16 bar **99-20-99** – Kugelhahn ½" (ohne Abbildung) **99-20-02** – GK Schnellkupplung ½", AG	**324.00**
50-20-14	**Verschleissring 50, Stahl gehärtet**	**58.00**
50-20-15	**O-Ring 50, 2 Stück**	**6.00**
50-20-16	**Klammer 50, Edelstahl**	**9.00**
99-20-01	**Regulierventil ½", 16 bar**	**28.00**
99-20-99	**Kugelhahn ½"** (zwischen **99-20-01** und **99-20-02**)	**10.00**
99-20-02	**GK Schnellkupplung ½", AG**	**6.00**
99-20-13	**Schelle 50 / 65 Edelstahl**	**7.00**
H 2004296	**Adapterschlauch DN 50 / 65, 4 m**	**243.00**
H 2004286	**Spritzschlauch DN 50, 20 m**	**977.00**
H 1182451	**Spritzschlauch DN 65, 20 m**	**1077.00**
734102	**Schnellspannkupplung DN 50 (3"), mit Dichtung**	**70.00**
734104	**Schnellspannkupplung DN 80 (4"), mit Dichtung**	**70.00**
H 1172857	**Luftschlauch für Kompressor 10 m**	**315.00**

Netto-Mietpreise in CHF, exkl. MwSt (inkl. Spritzbetondüse 50 S-2, komplett und Spritzschläuche DN 50)

Bst. < 50 t	**Grundpauschale**	**1500.00**
Bst. > 50 t	**Grundpauschale** plus Zuschlag / t (ab 51. Tonne)	**1500.00** 27.00

Zufahrts- und Installationsbedingungen

Silo

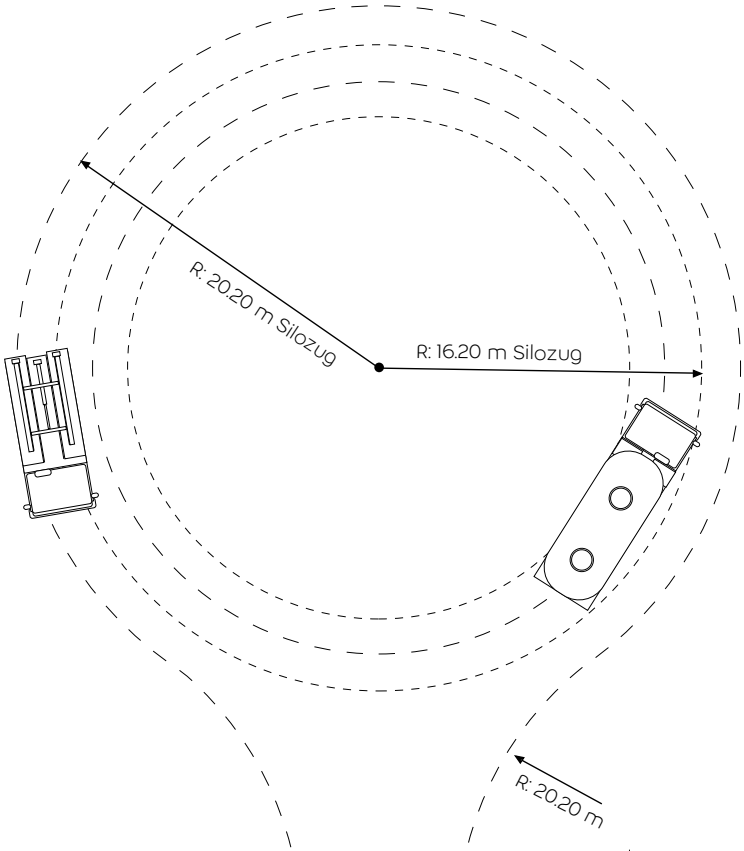

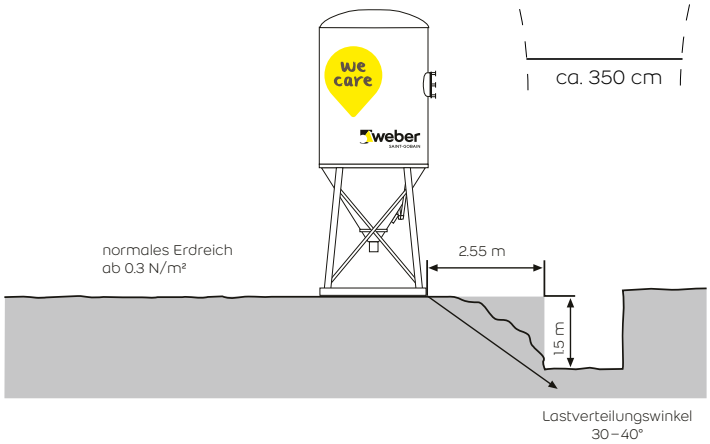

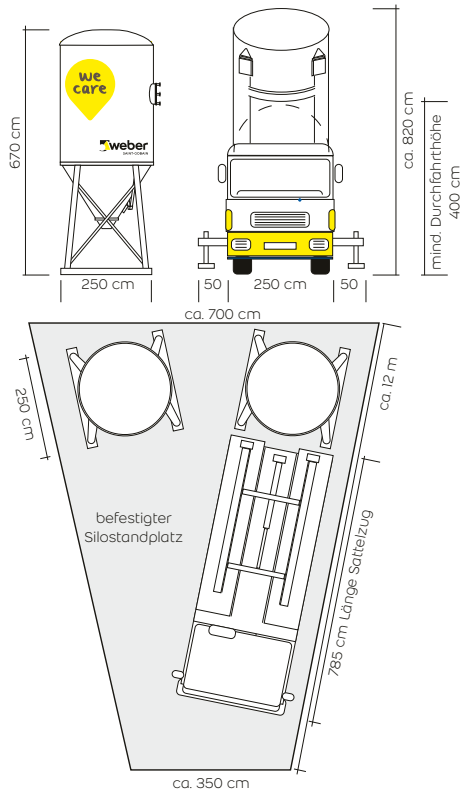

Leergewicht Silo + SMP ca. 3.0 t
Silofüllung max. ca. 35.0 t
Gesamtgewicht ca. 38.0 t

Richtwert	• Graben-, Hangtiefe × 1.7 = Mindestsiloabstand
Beispiel	• Hangtiefe 1.5 m × 1.7 = 2.55 m Mindestabstand vom Hangrand
Wasserdruck	• Mind. 6 Bar, mind. ¾-Zoll-Leitung/Schlauch mit GEKA-Kupplung bis zum Silo
Strom	• 32 Ampere CEE-32-Stecker (ca. 10 m Kabel auf Silo)

Maximale Schlauchlängen für Einblasungen

Produktgruppe	Maximale Schlauchlänge	Produktbezeichnung		
Feinbeton	20 Meter	**ton 904**	**ton 904 P**	**ton 904 P FT**
		ton 904 P SCC		
Beton	20 Meter	**ton 908**	**ton 908 P Allround**	**ton 908 P-V Allround**
		ton 908 P NPK C	**ton 908 P Forte**	**ton 908 P SCC-1**
		ton 908 P SCC-1 SF10	**ton 908 P SCC-2**	**ton 908 P NPK G**
		ton 908 P Bohrpfahlbeton		
		ton 908 P SR	**ton 908 P U**	**ton 916**
Spritzbeton	20 Meter	**jet 04**	**jet 04 S**	**jet 08 BG**
		jet 08 BG-SF	**jet 08 S**	**Böschungsmörtel BM 666**
Ankermörtel	20 Meter	**AM LV**	**AM ST**	**AM F**
Mauermörtel	30 Meter	**mur 920**	**mur 920 V-P**	**mur 920 fein**
		mur 920 V fein	**mur 980**	**mur 985 R fein**
		mur 986 R fein	**mix 614**	**mix 615**
Leichtmauermörtel	20 Meter	**mix 621**	**mix 622**	**dur 141**

Ortschaften mit Erschwerniszuschlag

Wir liefern auf jede Baustelle in der Schweiz!
Bei einigen Ortschaften oder Baustellen gestaltet sich die Anfahrt jedoch herausfordernd, weswegen wir hier einen Erschwerniszuschlag von **CHF 20.00** pro Tonne erheben (eventuell nötige Bewilligungen nach Aufwand.) Dies Betrifft folgende Ortschaften:

1656	Jaun
1659	Flendruz
1660	La Lécherette
1669	Les Sciernes-d'Albeuve
1824	Caux
1832	Chamby
1832	Villard-sur-Chamby
1833	Les Avants
1854	Leysin
1862	Les Mosses
1862	La Comballaz
1863	Le Sépey
1864	Vers l'Eglise
1865	Les Diablerets
1866	La Forclaz
1873	Val d'Illiez
1873	Champoussin
1873	Les Crosets
1874	Champéry
1875	Morgins
1882	Gryon
1884	Villars-sur-Ollon
1884	Arveyes
1884	Huémoz
1884	Bretaye
1885	Chesières
1899	Torgon
1905	Allesse
1905	Champex-d'Allesse (Dorénaz)
1911	Mayens-de-Chamoson
1911	Ovronnaz (Leytron)
1912	Dugny (Leytron)
1912	Montagnon (Leytron)
1912	Produit (Leytron)
1914	Auddes-sur-Riddes
1914	Isérables
1918	La Tzoumaz
1918	Mayens-de-Riddes
1922	Salvan
1922	Les Granges
1923	Le Trétien
1923	Les Marécottes
1925	Finhaut
1925	Le Châtelard VS
1927	Chemin
1928	Ravoire
1929	Trient
1933	Vens
1934	Bruson
1936	Verbier
1938	Champex-Lac
1942	Levron
1943	Praz-de-Fort
1944	La Foulyvs
1945	Chandonne (Liddes)
1945	Chez Petit (Liddes)
1945	Dranse (Liddes)
1945	Fontaine Dessus (Liddes)
1945	Fornex (Liddes)
1945	Les Moulins VS (Liddes)
1945	Liddes
1945	Palasuit (Liddes)
1945	Petit Vichères (Liddes)
1945	Rive Haute (Liddes)
1945	Vichères (Liddes)
1946	Bourg-St-Pierre
1948	Fionnay
1948	Courtier
1948	Sarreyer
1961	Vernamiège
1965	Savièse
1965	Chandolin (Savièse)
1965	Diolly (Savièse)
1965	Drône (Savièse)
1965	Granois (Savièse)
1965	La Muraz (Savièse)
1965	Mayens-de-la-Zour (Savièse)
1965	Monteiller (Savièse)
1965	Ormône (Savièse)
1965	Roumaz (Savièse)
1965	St-Germain (Savièse)
1966	Ayent
1966	Argnou (Ayent)
1966	Blignou (Ayent)
1966	Botyre (Ayent)
1966	Fortunau (Ayent)
1966	La Place (Ayent)
1966	Luc (Ayent)
1966	Saxonne (Ayent)
1966	Signèse (Ayent)
1966	St-Romain (Ayent)
1966	Villa (Ayent)
1968	Mase
1969	St-Martin VS
1969	Liez
1969	Trogne
1969	Suen
1969	Eison
1971	Champlan (Grimisuat)
1971	Grimisuat
1972	Amère
1973	Nax
1974	Arbaz
1975	St-Séverin
1976	Aven
1976	Daillon
1976	Erde
1977	Icogne
1978	Lens
1981	Vex
1982	Euseigne
1983	Evolène
1983	Lanna
1984	Les Haudères
1984	La Tour VS
1985	La Fardas VS
1985	La Sage
1985	Villa (Evolène)
1986	Arolla
1987	Hérémence
1987	Mâche
1988	Thyon-Les Collons
1988	Thyon
1988	Les Collons
1991	Arvillard (Salins)
1991	Misériez (Salins)
1991	Pravidondaz (Salins)
1991	Salins
1991	Turin (Salins)
1992	Crête-à-l'Oeil (Les Agettes)
1992	Les Mayens-de-Sion
1992	Les Agettes
1992	La Vernaz
1993	Veysonnaz
1993	Clèbes
1996	Baar (Nendaz)
1996	Fey
1996	Condémines
1996	Saclentse
1996	Beuson (Nendaz)
1996	Bieudron (Nendaz)
1996	Brignon (Nendaz)
1997	Basse-Nendaz
1997	Haute-Nendaz
1997	Sornard
1997	Siviez
3712	Niesen Kulm
3801	Interlaken Ausgänge
3801	Eigergletscher
3801	Jungfraujoch
3818	Grindelwald
3823	Wengen
3823	Kleine Scheidegg
3825	Mürren
3826	Gimmelwald
3860	Brünig
3863	Gadmen
3863	Nessental
3864	Guttannen
3901	Rothwald
3905	Saas Almagell
3906	Saas Fee
3907	Simplon Dorf
3901	Simplon Hospiz
3907	Gabi
3907	Gondo
3908	Saas Balen
3910	Saas Grund
3913	Rosswald
3914	Blatten b. Naters
3914	Belalp
3916	Ferden
3917	Goppenstein
3911	Kippel
3918	Wiler
3919	Blatten
3920	Zermatt
3922	Eisten
3922	Kalpetran
3922	Stalden VS
3923	Törbel
3924	St. Niklaus VS
3924	Gasenried
3925	Grächen
3926	Embd
3927	Herbriggen
3928	Randa
3929	Täsch
3932	Visperterminen
3933	Staldenried
3934	Zeneggen
3935	Bürchen
3943	Eischoll
3944	Unterbäch VS
3947	Ergisch
3954	Leukerbad
3955	Albinen
3956	Guttet-Feschel
3957	Bratsch
3957	Erschmatt
3961	Vissoie
3961	St-Luc
3961	Chandolin
3961	Ayer
3961	Mission
3961	Zinal
3961	Grimentz
3961	St-Jean VS
3962	Montana-Vermala
3963	Crans-sur-Sierre
3963	Crans-Montana
3963	Montana
3963	Aminona
3967	Vercorin
3971	Chermignon
3971	Chermignon-d'en-Bas
3971	Ollon VS
3972	Miège
3973	Venthône
3974	Mollens VS
3915	Randogne
3982	Bitsch
3983	Bister
3983	Filet
3983	Goppisberg
3983	Greich
3983	Mörel

3984	Fiesch
3984	Fieschertal
3985	Münster VS
3985	Geschinen
3986	Ried-Mörel
3987	Riederalp
3988	Ulrichen
3988	Obergesteln
3989	Biel VS
3989	Ritzingen
3989	Selkingen
3989	Niederwald
3989	Blitzingen
3991	Betten
3992	Bettmeralp
3993	Grengiols
3994	Lax
3994	Martisberg
3995	Ernen
3995	Ausserbinn
3995	Mühlebach
3995	Steinhaus
3996	Binn
3997	Bellwald
3998	Reckingen VS
3998	Gluringen
3999	Oberwald
6544	Braggio
6545	Selma
6546	Cauco
6547	Augio
6548	Rossa
6549	Laura
6571	Indemini
6611	Mosogno
6611	Gresso
6611	Crana
6636	Frasco
6637	Sonogno
6663	Comologno
6663	Spruga
6663	Onsernone
6664	Vergeletto
6684	Campo
6684	Cimalmotto
6685	Bosco/Gurin
6690	Cavergno
6693	Broglio
6694	Prato-Sornico
6695	Peccia
6695	Piano di Peccia
6696	Fusio
6718	Olivone
6872	Salorino
7026	Maladers
7027	Castiel
7027	Lüen
7027	Calfreisen
7028	St. Peter
7028	Pagig
7029	Peist
7050	Arosa
7050	Innerarosa
7056	Molinis
7057	Langwies
7057	Sapün
7058	Litzirüti
7063	Praden
7064	Tschiertschen
7082	Vaz/Obervaz
7104	Versam
7104	Arezen
7106	Tenna
7107	Safien Platz
7108	Mura
7109	Thalkirch
7111	Pitasch
7112	Duvin
7113	Camuns
7114	Uors
7115	Surcasti
7116	Tersnaus
7116	St. Martin
7132	Vals
7133	Obersaxen Affeier
7134	Obersaxen Meierhof
7135	Obersaxen Giraniga
7136	Obersaxen Friggahüs
7137	Flond
7138	Surcuolm
7141	Luven
7142	Cumbel
7143	Morissen
7144	Vella
7145	Degen
7146	Vattiz
7147	Vignogn
7148	Lumbrein
7148	Surin
7149	Vrin
7184	Curaglia
7185	Platta
7186	Segnas
7186	Mornpé Tujetsch
7187	Camischolas
7188	Sedrun
7189	Rueras
7260	Davos Dorf
7265	Davos Wolfgang
7270	Davos Platz
7270	Davos Platz 1
7270	Davos 4
7270	Schatzalp
7272	Davos Clavadel
7276	Davos Frauenkirch
7277	Davos Glaris
7278	Davos Monstein
7312	Pfäfers
7313	St. Margrethenberg
7314	Vadura
7315	Våttis
7317	Valens
7317	Balen-Gassaura
7317	Vasön
7325	Schwendi im Weisstannental
7326	Weisstannen
7404	Feldis/Veulden
7431	Thusis Ausgänge
7431	Mutten
7431	Obermutten
7444	Ausserferrera
7445	Innerferrera
7446	Campsut-Cröt
7447	Cresta
7447	Am Bach
7448	Juf
7458	Mon
7459	Stierva
7462	Salouf
7463	Riom
7464	Parsonz
7477	Filisur
7482	Bergün/Bravuogn
7482	Preda
7482	Stugl/Stuls
7484	Latsch
7492	Alvaneu Dorf
7493	Schmitten
7494	Wiesen GR
7500	St. Moritz
7502	Bever
7503	Samedan
7504	Pontresina
7505	Celerina/Schlarigna
7512	Champfèr
7513	Silvaplana
7514	Sils/Segl Maria
7514	Fex
7515	Sils/Segl Baselgia
7516	Maloja
7517	Plaun da Lej
7522	La Punt-Chamues-ch
7523	Madulain
7524	Zuoz
7525	S-chanf
7526	Cinuos-chel
7527	Brail
7530	Zernez
7532	Tschierv
7533	Fuldera
7534	Lü
7535	Valchava
7536	Sta. Maria Val Müstair
7537	Müstair
7542	Susch
7543	Lavin
7545	Guarda
7546	Ardez
7550	Scuol
7551	Ftan
7552	Vulpera
7553	Tarasp
7554	Sent
7554	Crusch
7556	Ramosch
7557	Vnà
7558	Strada
7559	Tschlin
7560	Martina
7562	Samnaun-Compatsch
7563	Samnaun Dorf
7602	Casaccia
7603	Vicosoprano
7604	Borgonovo
7605	Stampa
7606	Promontogno
7608	Castasegna
7610	Soglio
7710	Ospizio Bernina
7710	Alp Grürn
7741	S. Carlo
7742	Poschiavo
7742	Sfazù
7742	La Rösa
7743	Brusio
7743	Miralago
7744	Campocologno
7745	Li Curt
7146	Le Prese
7747	Viano
7748	Campascio

Allgemeine Verkaufsbedingungen, Preis- und Zahlungskonditionen der Saint-Gobain Weber AG

Allgemeine Verkaufsbedingungen

1. Diese allgemeinen Geschäfts- und Verkaufsbedingungen sind fester Bestandteil des zwischen dem Kunden und Saint-Gobain Weber AG respektive KBS Kirchhofer Bodensysteme AG (nachfolgend Saint-Gobain Weber AG) abgeschlossenen Vertrages. Änderungen sind nur mit schriftlicher Zustimmung der Saint-Gobain Weber AG gültig.
2. Die Saint-Gobain Weber AG verfügt über verschiedene Produktebereiche. Für jeden Produktebereich kommen unterschiedliche Liefer- und Verkaufsbedingungen des entsprechenden Produktebereiches zur Anwendung.
3. Saint-Gobain Weber AG bemüht sich, dem Kunden das gesamte Produkte-Programm ständig zur Verfügung zu halten. Ungeachtet dieses Grundsatzes hat Saint-Gobain Weber AG jedoch das Recht, Produkte jederzeit technisch zu verändern, Gebindegrössen zu wechseln und die Verkaufspreise und Lieferfristen den Umständen anzupassen.
4. Nach Möglichkeit erfolgt die Lieferung zeitlich gemäss Kundenwunsch. Die Lieferfristen für lagerhaltige Standardprodukte betragen in der Regel 2 Arbeitstage.
5. Direktabholungen ab Lager Saint-Gobain Weber AG sind nur nach vorangehender Voranmeldung durch den Käufer und Bestätigung durch Saint-Gobain Weber AG möglich.
6. Für Lieferverzögerungen infolge höherer Gewalt, erschwerten Verkehrsbedingungen usw. wird keine Haftung übernommen. Eine Entschädigung für mögliche Wartezeiten wird nicht übernommen.
7. Der Kaufvertrag gilt als abgeschlossen, sobald die Bestellung des Kunden bei Saint-Gobain Weber AG eingetroffen ist, es sei denn, Saint-Gobain Weber AG informiere den Kunden innerhalb angemessener Frist, dass das Geschäft nicht akzeptiert werden könne. Die Risiken der mündlichen Bestellungsübermittlung trägt der Kunde.
8. Nutzen und Gefahr gehen mit der Ablieferung ab Verkaufsstelle oder Lager an den Kunden über, selbst wenn die Lieferung franko Baustelle erfolgt.
9. Bei Angabe des Ausmasses in m² können keine Reklamationen wegen zu viel oder zu wenig gelieferten Materials berücksichtigt werden. Der Verbrauch ergibt sich aus der Beschaffenheit des Untergrundes als auch der jeweiligen Verarbeitungsweise. Die Annahmen von Saint-Gobain Weber AG beruhen auf Durchschnittswerten.
10. Aus fabrikationstechnischen Gründen sind bei der Herstellung von getönten Deckputzen Mengendifferenzen (±5%) möglich. Allfällige Mehrmengen werden in Rechnung gestellt. Ein Rückgaberecht besteht generell nicht.
11. Ohne gegenteilige Vereinbarung gilt der Kaufpreis, der sich aus der jeweils gültigen Preisliste ermittelt.
12. Die Ware gilt als vertragsgemäss geliefert, wenn der Kunde nicht spätestens 3 Arbeitstage nach Ablieferung Saint-Gobain Weber AG gegenteilig in Schriftform informiert. Beanstandungen im Zusammenhang mit der Rechnung müssen innert 30 Tagen ab Rechnungsdatum erfolgen.
13. Saint-Gobain Weber AG garantiert einwandfreie Qualität der gelieferten Ware; geringe Farbabweichungen gelten nicht als Qualitätsmangel. Ist die Ware mangelhaft, wird sie von Saint-Gobain Weber AG ohne Weiteres durch Ware von einwandfreier Qualität ausgetauscht. Weitergehende Ansprüche des Kunden sind ausgeschlossen. Ein Rückgaberecht besteht generell nicht.
14. Die Produkte von Saint-Gobain Weber AG dürfen nur für die in den entsprechenden Datenblättern festgehaltenen Anwendungsbereiche und gemäss den dort beschriebenen Einbaubedingungen verwendet werden. Abweichungen von diesen Voraussetzungen bedürfen der ausdrücklichen Zustimmung von Saint-Gobain Weber AG.
15. Die dem Kunden gemachten Empfehlungen über Anwendung, Verbrauch bei der Verarbeitung, Abtrocknungszeit, Farbveränderungen usw. beruhen auf langjährigen Erfahrungen der Saint-Gobain Weber AG in der Anwendung der verkauften Produkte. Die einwandfreie, problemspezifische Auswahl, Mischung, Verarbeitung, Applikation und ein in den Normen liegender Verbrauch der Produkte liegen jedoch allein im Verantwortungsbereich des Kunden.
16. **Silo-Miete, -Platzierung und -Betrieb.**

    a) Das Silo wird leihweise zur Verfügung gestellt. Es bleibt im Eigentum des Lieferanten.

    b) Die verarbeitende Unternehmung ist für den Standort des Silos verantwortlich. Für jedes Silo ist eine Zufahrt von 3.5 m Breite, 4 m Höhe und eine Fläche von min. 2.5 × 2.5 m erforderlich. Das Silo wiegt in vollständig befülltem Zustand ca. 35 t (18 m³) bzw. 23 t (12 m³). Der Kunde hat dafür zu sorgen, dass der Untergrund die nötige Tragfähigkeit aufweist und nötigenfalls gegen seitliches Abrutschen und Unterspülung gesichert ist. Die Erstellung eines eventuellen Unterbaues bei ungenügender Bodenbeschaffenheit ist Sache der verarbeitenden Unternehmung.

    c) Die Haftung der Saint-Gobain Weber AG erstreckt sich auf die Anlieferung und Abholung des Silos, d.h. solange das Silo fest mit der Hebevorrichtung des Lastwagens verbunden ist. Der Benutzer ist haftbar gegenüber Dritten oder der Saint-Gobain Weber AG für Schäden, die durch Mängel am Silostandplatz oder unsachgemässe Behandlung hervorgerufen wurden. Der Empfänger trägt auch die Kosten für die Bergung von Silos, die nicht mehr mit dem Stellfahrzeug abgeholt werden können. Er verpflichtet sich, fehlende Teile am Silo oder ausgeliehenen Maschinen zu ersetzen. Es erfolgt keine Kostenübernahme für Ausfallzeiten aufgrund defekter Mischer oder SMP-Motoren, die während des Baustellenbetriebes ausgefallen sind.

    d) Die grundsätzlich kostenlose Abholung der Silos erfolgt nur unter der Bedingung, dass sich eines der Fahrzeuge der Saint-Gobain Weber AG in der betreffenden Gegend befindet. Andernfalls ist die Saint-Gobain Weber AG bemüht, das Silo innert 3 Arbeitstagen abzuholen. Wird auf eine kürzere Abholfrist bestanden, werden die zusätzlichen Kosten nach Aufwand gemäss Preisliste berechnet.

    e) Die mit dem Silo gelieferten Verarbeitungsgeräte und -maschinen sind vollständig, funktionstüchtig und gereinigt an Saint-Gobain Weber AG zurück zu geben. Schäden an Maschinen und Geräten die durch unsachgemässe Behandlung oder auf Vernachlässigung der Sorgfaltspflicht zurück zu führen sind, werden dem Käufer berechnet.
17. Gegenüber Kaufpreisforderungen der Saint-Gobain Weber AG ist das Recht zur Verrechnung von Gegenansprüchen irgendwelcher Art ausgeschlossen.
18. Kunden, die das erste Mal Produkte oder Systeme von Saint-Gobain Weber AG verarbeiten, können den Vorführdienst für die, zur einwandfreien Verarbeitung notwendige Instruktionszeit (maximal ½ Arbeitstag pro Produktegruppe resp. Systemarbeitsphase) beantragen. Unterstützung durch den Vorführdienst werden gemäss Preisliste verrechnet. Durch die Mitarbeit des Vorführdienstes übernimmt Saint-Gobain Weber AG keinerlei Garantie-Verpflichtungen an den Ausführungsarbeiten.
19. Abänderungen dieser allgemeinen Verkaufsbedingungen bedürfen der Schriftform.
20. Erfüllungsort und Gerichtsstand für sämtliche Verpflichtungen von Kunde und Saint-Gobain Weber AG ist 5405 Baden.

Preis- und Zahlungskonditionen

Für Material-Mindestlieferungen, BST-Pauschalen, Transportzuschläge und AWT-Einsatz für Bodenprodukte gelten die in den Preislisten unter Services aufgeführten Bedingungen und Preise.

1. Zahlungskonditionen:
   - 30 Tage netto.
   - Abzüge werden nachbelastet.
2. Die Preise verstehen sich wie folgt:

   a) Exklusive MwSt.

   b) Ab Händlerlager oder über Baustoffhändler: gemäss Preislisten und allgemeinen Geschäftsbedingungen des Baustoffhandels.

   c) Ab Werk oder franko Baustelle resp. Lager Talstation. Für Lieferungen in Berggebieten mit Anhängerverbot und Gewichtsbeschränkung wird ein Zuschlag gemäss den Tarifen des ASTAG verrechnet. Allfällige

Wäge-, Stell- und Anschlussgebühren gehen zu Lasten des Empfängers, ebenso Warte- und längere Abladezeit.

d) Verrechnung von Kleinmengenzuschlägen sowie weitere Logistikservices erfolgen gemäss Preisliste.

e) Staffelpreise sowie alle Zuschläge (wie z.B. Kleinmengen-Transport-, Tönungs-, Frachtkosten-, Kranwagenzuschlag usw.) werden einzeln angewendet. Jede Lieferung wird als Einzelfall betrachtet. Für die Preisbestimmung ist die Zusammenfassung einzelner Lieferungen nicht zulässig.

3. **Silolieferungen:**
a) Silo-Leerstellungen, Umstellungen sowie Vorfrachtabzüge für Restmengen bei Warenrücknahmen im Silo, werden gemäss den unter Services aufgeführten Preisen brechnet. Die Kosten für eine Siloumstellung auf eine neue Baustelle werden nicht berechnet, wenn innerhalb von 4 Wochen eine Siloeinblasung erfolgt.

b) Es werden immer mindestens 6 Tonnen verrechnet. Analog bei Leichtgrundputzen 5 Tonnen, beim **weber ip 1000** und **weber ip 1000 plus** 4 Tonnen.

c) Bei Combimörteln für die Aussenisolation:
- Restmengen über 500 kg werden gutgeschrieben.
- Die Mindestabnahmemenge liegt bei 2 Tonnen. Werden weniger als 2 Tonnen verbraucht, werden trotzdem 2 Tonnen verrechnet.

d) Bei Silolieferungen gilt ein Mindestverbrauch von 1 Tonne je Werktag. Bei längeren Silostandzeiten wird für die Anzahl der Werktage, die höher als die Verbrauchsmenge ist, eine Standzeit von CHF 40.00 je Werktag berechnet.

4. Selbstabholer haben die Einhaltung der gesetzlichen Bestimmungen über die Beförderung gefährlicher Güter auf der Strasse zu beachten. Sie tragen in jedem Falle das Transportrisiko.

5. Ohne gegenteilige Vereinbarung gilt der Kaufpreis, der sich aus der jeweils gültigen Preisliste der Saint-Gobain Weber AG ermittelt. Im Übrigen gelten unsere allgemeinen Verkaufsbedingungen.

6. Ein Rückgaberecht besteht generell nicht. Ausnahmsweise und nach vorheriger Absprache mit der Saint-Gobain Weber AG können Materialien zurückgenommen werden. Dazu gilt folgende Regelung:

a) Für wieder verwendbare nicht eingefärbte Produkte in geschlossenen Gebinden wird der ursprünglich berechnete Preis unter Abzug der angefallenen Transport- und Bearbeitungskosten gemäss Preisliste gutgeschrieben. Retouren mit einem Gutschriftswert <CHF 50.00 werden nicht gutgeschrieben.

b) Für **nicht wieder verwendbare** Produkte, die entsorgt werden müssen, werden die Entsorgungskosten nach Aufwand verrechnet.

Die Saint-Gobain Weber AG entscheidet nach erfolgter Materialprüfung, ob ein Produkt a) oder b) zugeordnet wird.

Keine Rücknahme ist möglich für alle Dämmplatten, Dachrandwinkel, Rundungselemente, Sturz-, Leibungs-, Sockel-, Trag-, Falz- und Gewändeelemente, Sockelleisten, Fensterbänke, speziell eingefärbte Materialien und Sonderprodukte.

Ein Partner – unzählige Lösungen

Gipser, Maler, Fassadenbauer

- VAWD
- Grundputze
- Deckputze
- Farben

Plattenleger

- Klebe- und Fugenmörtel
- Bodenausgleichs-massen
- Abdichtungen
- Trittschallminderung

Baumeister

- Beton/Spritzbeton
- Mauermörtel
- Betoninstandsetzung
- Abdichtung

Bodensysteme

- Fliessestriche
- Renovationslösungen
- Industrieböden
- Bauchemie

Hauptsitz

Saint-Gobain Weber AG
Täfernstrasse 11b
5405 Baden-Dättwil
T. +41 56 484 24 24

Verkaufsorganisation Deutschschweiz

Saint-Gobain Weber AG
Industriestrasse 10
8604 Volketswil
T. +41 44 947 88 00

Verkaufsorganisation Westschweiz

Saint-Gobain Weber AG
Boulevard de l'Arc-en-Ciel 28
1030 Bussigny
T. +41 21 637 00 80

Verkaufsorganisation Tessin

Saint-Gobain Weber AG
Via Cantonale 69
6805 Mezzovico
T. +41 91 946 19 50

www.ch.weber

weber SAINT-GOBAIN

1. Auflage/12.2021/DE